## PARING

Programmer fuktføleren til å kommunisere med én eller flere enheter.

**Alternativ 1** (Utføres kun av autorisert personell)

1. Trykk kort på knappen (SW1 i stikkontakten/ventildriveren.) Gul diode starter å blinke hvert 2. sekund. **Enheten står nå i paringsmodus, i 60 sekunder.**
2. Hold inne knappen på fuktføleren (SW1), og sett i batteriet. Fuktføleren kvitterer med 2 korte pip når batteriet er satt i. Fortsett å hold knappen til fuktføleren piper 3 ganger. **Enhetene er nå paret.**

**Alternativ 2** (Kan utføres av alle)

1. Kutt strømmen på stikkontakten/ventildriveren ved å ta sikringskursen/støpselet ut og inn. Gul diode starter å blinke hvert 2. sekund.
   **Enheten står nå i paringsmodus, i 60 sekunder.**
2. Hold inne knappen på fuktføleren (SW1), og sett i batteriet. Fuktføleren kvitterer med 2 korte pip når batteriet er satt i. Fortsett å hold knappen til fuktføleren piper 3 ganger. **Enhetene er nå paret.**
3. Kutt på nytt strømmen på stikkontakten/ventildriveren ved å ta sikringskursen/støpselet ut og inn. Dette lagrer paringen.
   **Dette må utføres innen 1 min etter endt paring.**

## TEST AV KOMMUNIKASJON

For å teste kommunikasjonen mellom fuktføleren og ventildriver/stikkontakt, kan man trykke gjentatte korte trykk på knappen (SW1) på fuktføleren. Blå diode i ventildriver/stikkkontakt skal kvittere med et blink for hvert knappetrykk.

## TEST/FUNKSJONSTEST AV FUKTFØLER

1. Åpne kranen halvveis.
2. Fukt kan simuleres ved å lage en kortslutning mellom to av fuktsensorpinnene anvist på side 3. Kan gjøres med et skrujern, annet metallobjekt eller en fuktig klut. Ventilen skal da stenge vanntilførselen.
3. For å åpne ventilen igjen, tilbakestilles alarmen med et kort trykk på fuktfølerens resettknapp (SW1).
4. Gjentas på alle fuktfølerne i anlegget (for å sjekke antall fuktfølere, se *Installasjon- og Brukerveiledning for Ventildriver* side 5 under Tips).



CTM LYNG

2619 art.nr: 12607

**ÅRLIG SLUTTBRUKER-TEST**

Eier/bruker av systemet skal ved installasjon sette seg inn i medfølgende Monterings- og Bruksanvisning, og er pliktig til å teste at installert utstyr stenger vanntilførselen som forutsatt i FG-testen.

Funksjonstest skal utføres minst 2 ganger i året, i henhold til Monterings- og Bruksanvisning for Fuktføler, On/Off-bryter, Tidsbryter og Bevegelsesføler.

## Tekniske data

| | |
|---|---|
| **Dimensjon:**<br>HxD 24 x 58 mm | **Batteri:**<br>1x CR2450 |
| **RF:**<br>868.100 MHz +5 dBm<br>Kompatibel med "v2"-utstyr, se side 2 | **Batteri levetid:**<br>Inntil 4 år |

CTM Lyng AS er Norges fremste produsent og leverandør av sikkerhetsprodukter til hjemmet, Velferdsteknologi, Energiøkonomisering, samt lys og varmestyring, for alle typer bygg, kjent under merkevarene mKomfy®, mTouch®, Microsafe® og Centrol®. Vi distribuerer våre produkter via grossister. Vi tilbyr alt fra utvikling av produkt til produksjon og distribusjon. Våre produksjonslokaler i Vanvikan har en av Europas mest moderne maskinparker.

**Verkstedvegen 19, 7125 Vanvikan**

**Tlf. +47 72 83 16 11**
**E-post: marked@ctmlyng.no**

**For mer informasjon, besøk oss på www.ctmlyng.no**

**Takk til deg som valgte et produkt fra CTM Lyng AS**



CTM LYNG

# Installasjon- og Brukerveiledning

Gjelder produkt produsert etter uke 16-2019

## Fuktføler trådløs

Nrf.nr.: 5648535
El.nr.: 6251608

En verden av muligheter

# BRUKERINFORMASJON

Fuktføler er et sikkerhetsprodukt fra CTM Lyng AS.

Fuktføler stenger ventilen når den detekterer fukt, og kutter strømtilførselen på aktuelle stikkontakter den er paret med.

Fuktføleren monteres der det forventes fukt.

Ved lavt batteri vil fuktføleren varsle med 2 pip og 2 blink i rød diode (LED1) hvert femte minutt i tillegg til blink i LED hvert 10. sekund.

**Fungerer sammen med**

- Ekstern Fuktsensor 1m
- Ventildriver og Ventildriver m/strømadapter
- Alle Mstikk
- mTouch HUB

868.100 MHz v2

*Se etter produkter merket **"v2"***

Systemet er fleksibelt og kan bygges ut etter ulike behov og ønsket sikkerhetsnivå.

# FUKTFØLER-FUNKSJON

Når fuktføleren detekterer fukt, stenger den ventiler og slår av stikkontakter den er paret med.

Fuktføleren varsler alarm med tre pip og blink hvert 10. sekund i 90 sekunder. Den vil så varsle med ett pip og blink hvert minutt inntil den blir resatt ved trykk på resett-knappen.

# DETEKSJON AV FUKT

Ved utløst fuktalarm vil fuktføleren låse ventiler og stikkontakter i av-stilling, og kan kun åpnes igjen ved å resette alarmen på den samme fuktføleren som utløste den.

OBS! Fuktføleren må være helt tørr før alarmen lar seg resette. Tørk den med en klut eller ta ut batteri og legg den til tørk.



# MONTERINGINSTRUKS

**OBS!** Gjennomfør paring og test av fuktføleren før den monteres. Se side 5.

Fuktføleren monteres der det forventes påvist fukt.

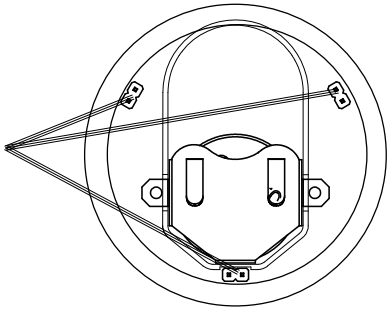


Fest bakplate med teip eller medfølgende skruer.

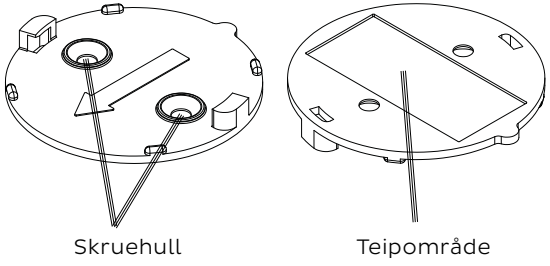


Monteres med pil på bakplaten mot batteriholder i fuktføleren. Legg fuktføleren på bakplate, og vri fast med klokken.

**TIPS:** Programmer alle enhetene i et anlegg før de monteres. Dette for enklere testing av utstyret.



# OVERSIKT LED/SW

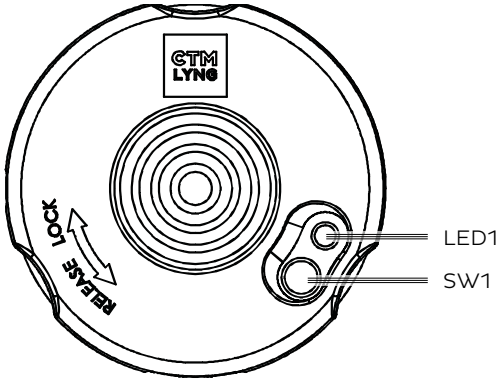


| | | |
|---|---|---|
| **SW1** | | Programmerings-/ resettknapp |
| **LED1** | Rød | Alarm |

# TILBEHØR
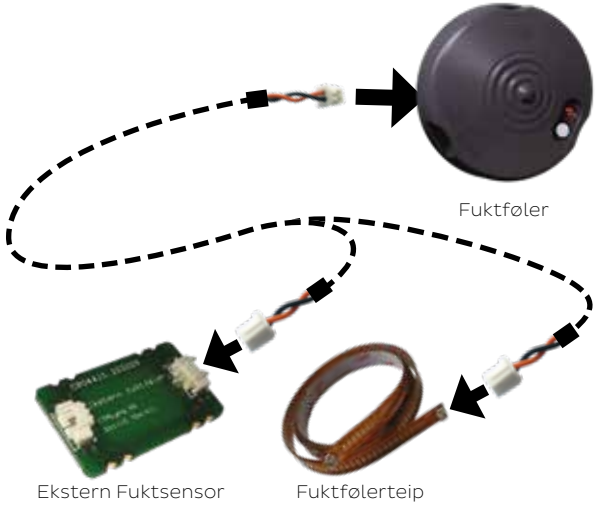
Tilbehør som **Ekstern Fuktsensor** og **Fuktfølerteip** kobles til Fuktføleren i kontakten.