Produktdatablad

Spesifikasjoner



Dobbel trykknapphode i plast med hvit "I" på plan grønn og hvit "O" på opphøyd rød trykflate

El-nummer:

4301436 ZB5AL7341

EAN: 3389119043311

Produktdata

Produktspekter	Harmony XB5
Produkt eller type komponent	Hode for dobbelhodet trykknapp
Kortnavn på utstyr	ZB5
Innfatningsmateriale	Dark grey plastic
Montasjediameter	22 mm
Hode type	Standard
Salg per udelelig kvantitet	1
Formen på varslingsenhetens hode	Rektangulær
Type arm/stempel	fjærretur
knappens profil	1 flat - 1 opphøyd trykknapp
knappens beskrivelse	Grønn "I" - rød "O"

Teknisk data

Bredde	30 mm
Høyde	50 mm
Dybde	35 mm
Vekt	0,023 kg
farge på merking	Hvit merking når grønn, rød eller sort kalott Sort merking ved hvite hetter
operatørprofil	Grønn innfelt, I (Hvit) Rød opphøyd, O (Hvit)
Mekanisk levetid	1000000 sykluser
stasjonsnavn	XALD 1 hull
elektrisk sammensetningskode	C3 for <6 kontakter bruker Enkel blokker i frontmontering C4 for <6 kontakter bruker enkel og dobbel blokker i frontmontering C14 for <2 kontakter bruker Enkel blokker i frontmontering SF2 for <2 kontakter bruker Enkel blokker i frontmontering SR2 for <2 kontakter bruker Enkel blokker i bakmontering
Enhetens utseende	Basic element

Miljø

Overflatebeskyttelse	TH
Omgivelsestemperatur for lagring	−40…70 °C
Omgivelsestemperatur drift	−25…70 °C

Ansvarsfraskrivelse: Dokumentasjonen erstatter ikke opplysninger om produktene, og skal ikke brukes til å fastslå produktenes egnethet eller driftssikkerhet for bestemte bruksområder.

beskyttelsesgrad mot elektrisk støt	Klasse II conforming to IEC 60536
IP-grad	IP66 i samsvar med IEC 60529 IP69K i samsvar med IEC 60529
NEMA beskyttelsesgrad	NEMA 13 NEMA 4X
resistens til høytrykksvask	7000000 Pa på 55 °C, distanse : 0.1 m
Ik beskyttelsesklasse	IK03 i samsvar med IEC 50102
Standarder	IEC 60947-5-4 IEC 60947-1 CSA C22.2 No 14 IEC 60947-5-1 JIS C8201-5-1 UL 508 JIS C8201-1
Produktsertifikater	CSA DNV BV LROS (Lloyds register of shipping) UL listet
Vibrasjonsmotstand	5 gn (f= 2…500 Hz) conforming to IEC 60068-2-6
støtmotstand	30 gn (varighet = 18 ms) for halvsinuskurve akselerasjon i samsvar med IEC 60068-2-27 50 gn (varighet = 11 ms) for halvsinuskurve akselerasjon i samsvar med IEC 60068-2-27

Forpakningsinformasjon

Enhetstype pakke 1	PCE
Antall enheter i pakke 1	1
Pakke 1 Høyde	5,5 cm
Pakke 1 Bredde	3,3 cm
Pakke 1 Vekt	5,3 cm
Package 1 Weight	26,0 g
Enhetstype pakke 2	S03
Antall enheter i pakke 2	200
Pakke 2 Høyde	30 cm
Pakke 2 Bredde	30 cm
Pakke 2 Lengde	40 cm
Pakke 2 Vekt	5,742 kg

Logistikkinformasjon

Opprinnelsesland	FR

Garantiperiode

Garanti	18 months

Environmental Data

Schneider Electric tar sikte på å oppnå Net Zero-status innen 2050 gjennom partnerskap med leverandørkjeden, materialer med lavere slagkraft og sirkularitet via vår pågående "Use Better, Use Longer, Use Again"-kampanje for å forlenge produktlevetiden og resirkulerbarheten.

Environmental Data forklart >

Hvordan vi vurderer produktets bærekraft >

Miljøfotavtrykk

Samlet klimagassutslipp gjennom livsløpet	1
PEP (Product Environmental Profile)	Produktmiljøprofil

Use Better

Materialer og emballasje

Emballasje med resirkulert papp	Ja
Emballasje uten plast	Ja
EU RoHS-direktiv	Proaktivt i samsvar (Produktet inngår ikke i EUs RoHS direktivet)
REACh-regelverk	REACh-erklæring

Use Again

Ompakking og reproduksjon

Produktets livssyklus	Informasjon om levetidsslutt
Tilbaketakning	No

Dimensions Drawings

Dimensions

Without Boot

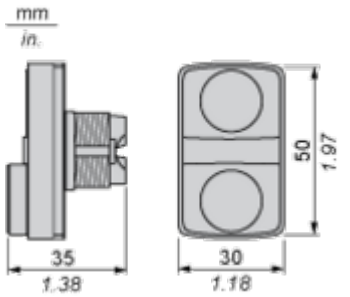

With Boot ZBA710

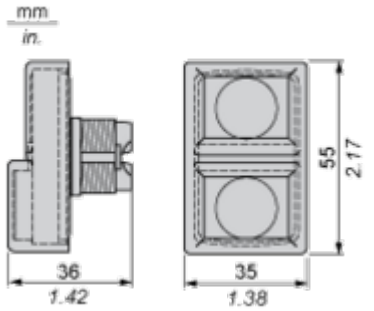

Mounting and Clearance

Panel Cut-out for Pushbuttons, Switches and Pilot Lights (Finished Holes, Ready for Installation)

Connection by Screw Clamp Terminals or Plug-in Connectors or on Printed Circuit Board

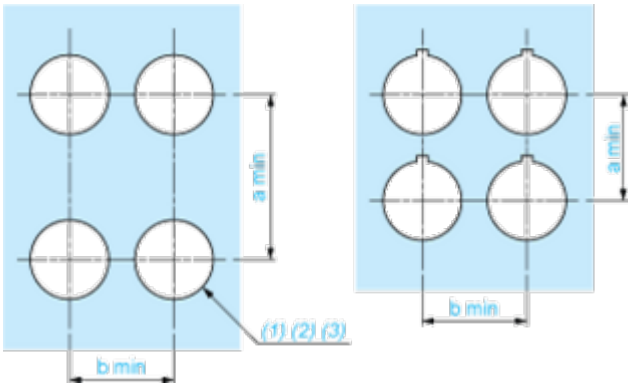

(1) Diameter on finished panel or support
(2) For selector switches and Emergency stop buttons, use of an anti-rotation plate type ZB5AZ902 is recommended.
(3) Ø22.5 mm recommended (Ø22.3 $_{0}^{+0.4}$) / Ø0.89 in. recommended (Ø0.88 in. $_{0}^{+0.016}$)

Connections	a in mm	a in in.	b in mm	b in in.
By screw clamp terminals or plug-in connector	40	1.57	30	1.18
By Faston connectors	45	1.77	32	1.26
On printed circuit board	30	1.18	30	1.18

Detail of Lug Recess

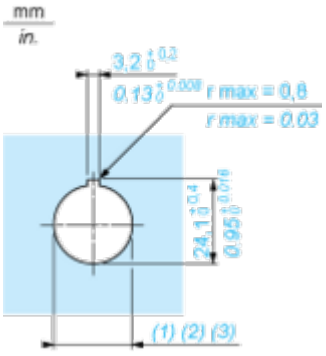

(1) Diameter on finished panel or support
(2) For selector switches and Emergency stop buttons, use of an anti-rotation plate type ZB5AZ902 is recommended.
(3) Ø22.5 mm recommended (Ø22.3 $_{0}^{+0.4}$) / Ø0.89 in. recommended (Ø0.88 in. $_{0}^{+0.016}$)

Pushbuttons, Switches and Pilot Lights for Printed Circuit Board Connection

Panel Cut-outs (Viewed from Installer's Side)

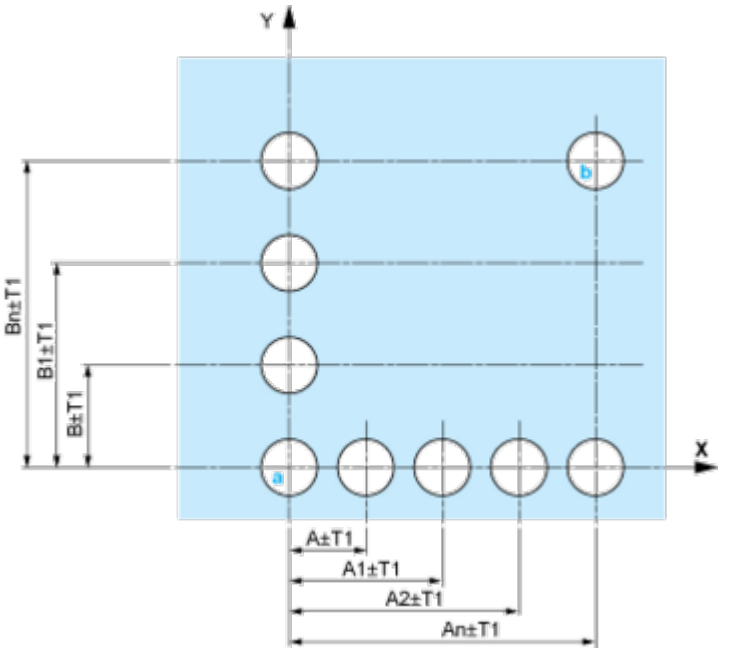

A: 30 mm min. / 1.18 in. min.
B: 40 mm min. / 1.57 in. min.

Printed Circuit Board Cut-outs (Viewed from Electrical Block Side)

Dimensions in mm

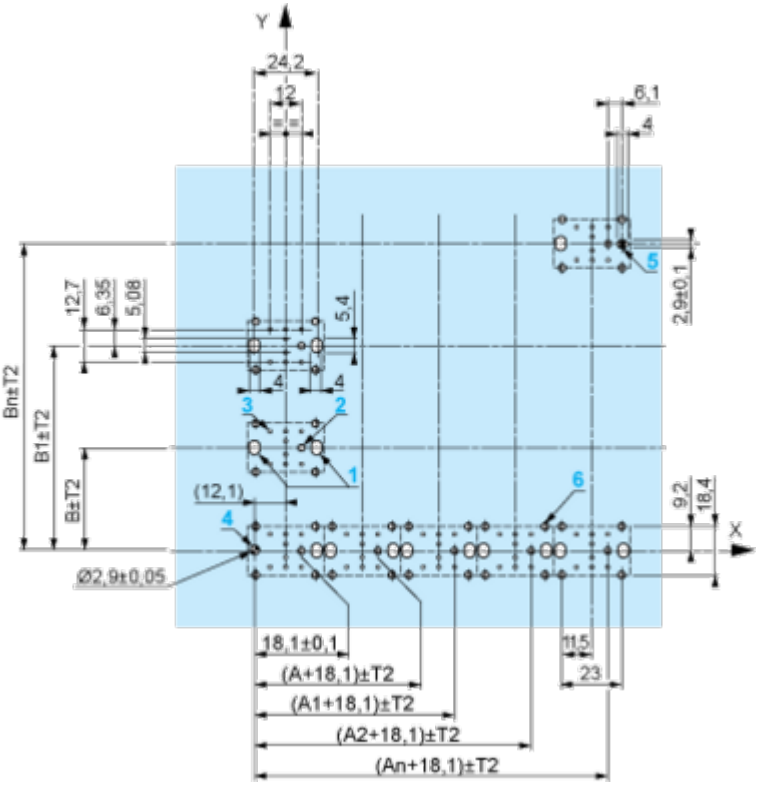

A: 30 mm min.
B: 40 mm min.
Dimensions in in.

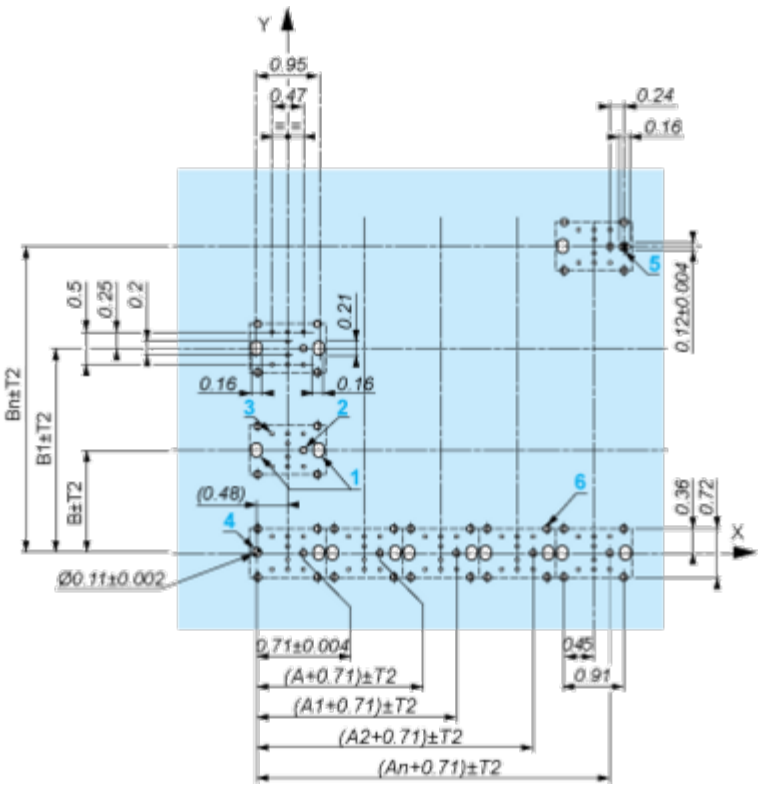

A: 1.18 in. min.
B: 1.57 in. min.

General Tolerances of the Panel and Printed Circuit Board

The cumulative tolerance must not exceed 0.3 mm / 0.012 in.: T1 + T2 = 0.3 mm max.

Installation Precautions

- Minimum thickness of circuit board: 1.6 mm / 0.06 in.
- Cut-out diameter: 22.4 mm ± 0.1 / 0.88 in. ± 0.004
- Orientation of body/fixing collar ZB5AZ009: ± 2°30' (excluding cut-outs marked **a** and **b**).
- Tightening torque of screws ZBZ006: 0.6 N.m (5.3 lbf.in) max.
- Allow for one ZB5AZ079 fixing collar/pillar and its fixing screws:
  - every 90 mm / 3.54 in. horizontally (X), and 120 mm / 4.72 in. vertically (Y).
  - with each selector switch head (ZB5AD•, ZB5AJ•, ZB5AG•).

The fixing centers marked **a** and **b** are diagonally opposed and must align with those marked **4** and **5**.

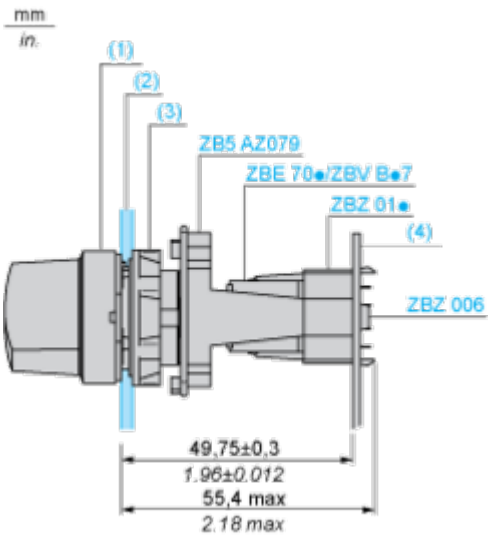

(1) Head ZB5AD•
(2) Panel
(2) Nut
(4) Printed circuit board

Mounting of Adapter (Socket) ZBZ01•

- **1** 2 elongated holes for ZBZ006 screw access
- **2** 1 hole Ø 2.4 mm ± 0.05 / 0.09 in. ± 0.002 for centring adapter ZBZ01•
- **3** 8 × Ø 1.2 mm / 0.05 in. holes
- **4** 1 hole Ø 2.9 mm ± 0.05 / 0.11 in. ± 0.002, for aligning the printed circuit board (with cut-out marked **a**)
- **5** 1 elongated hole for aligning the printed circuit board (with cut-out marked **b**)
- **6** 4 holes Ø 2.4 mm / 0.09 in. for clipping in adapter ZBZ01•

Dimensions An + 18.1 relate to the Ø 2.4 mm ± 0.05 / 0.09 in. ± 0.002 holes for centring adapter ZBZ01•.

Technical Description

Electrical Composition Corresponding to Code C3



Electrical Composition Corresponding to Code C4



Electrical Composition Corresponding to Codes C14, SF2 and SR2



Legend

Single contact



Double contact



Light block



Possible location



Technical Illustration

Dimensions

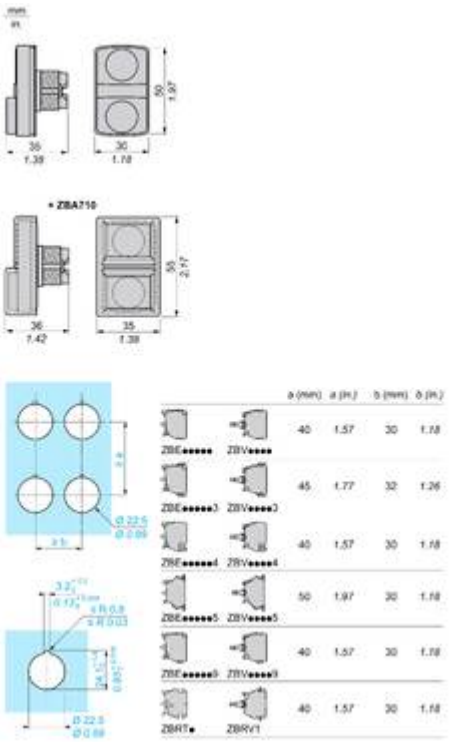

Offer Marketing Illustration

Product benefits / Features



Offer Marketing Illustration

Product benefits / Features



Image of product / Alternate images

Alternative









Image of product in real life situation

