Produktdatablad

Spesifikasjoner



Sinus utgangsfilter IP20 5A

El-nummer:

4172011 VW3A5401

EAN: 3606480736803

Produktdata

Produkt eller type komponent	Sinus filter
Serie kompatibilitet	Altivar Process ATV900 Altivar Process ATV600
Produktspesifikk applikasjon	Output filter

Teknisk data

maks motorkabel lengde	1000 m uskjermet kabel 500 m skjermet kabel
[In] merkestrøm	6 A
Varmetap	40 W på 4 kHz
kompatibilitet	Variable speed drive ATV630 veggmontering, motor: 0,75 kW, 380...480 V Variable speed drive ATV630 veggmontering, motor: 1,5 kW, 380...480 V Variable speed drive ATV630 veggmontering, motor: 2,2 kW, 380...480 V Variable speed drive ATV630 veggmontering, motor: 0,75 kW, 200...240 V Variable speed drive ATV650 veggmontering, motor: 0,75 kW, 380...480 V Variable speed drive ATV650 veggmontering, motor: 1,5 kW, 380...480 V Variable speed drive ATV650 veggmontering, motor: 2,2 kW, 380...480 V Variable speed drive ATV930 veggmontering, motor: 0,75 kW, 380...480 V Variable speed drive ATV930 veggmontering, motor: 1,5 kW, 380...480 V Variable speed drive ATV930 veggmontering, motor: 2,2 kW, 380...480 V Variable speed drive ATV930 veggmontering, motor: 0,75 kW, 200...240 V Variable speed drive ATV950 veggmontering, motor: 0,75 kW, 380...480 V Variable speed drive ATV950 veggmontering, motor: 1,5 kW, 380...480 V Variable speed drive ATV950 veggmontering, motor: 2,2 kW, 380...480 V
elektrisk tilkobling	tilkoplingsblokk, tilkoblingskapasitet: 6 mm2 / AWG 10
driftshøyde	<= 1000 m uten strøm belastningsreduksjon 1000...4000 m med dagens effektreduksjon 1% per 100 m
switching frequency	4 - 8 kHz
maksimal utgangsfrekvens	100 Hz
spenningsfall ved nominell last	8 %
Tillatt spenning	480 V AC
maksstrøm	1.20 x nominell strøm (varighet = 60 s)
Bredde	220 mm
Høyde	455 mm
Dybde	210 mm
Vekt	10 kg

Miljø

IP-grad	IP20 IP21 (med kit VW3A53901)

Ansvarsfraskrivelse: Dokumentasjonen erstatter ikke opplysninger om produktene, og skal ikke brukes til å fastslå produktenes egnethet eller driftssikkerhet for bestemte bruksområder.

miljødata	Biological pollution resistance klasse 3B1 i samsvar med IEC 60721-3-3 Kjemisk forurensningsbestandighet klasse 3C3 i samsvar med IEC 60721-3-3 Støvforurensningsbestandig klasse 3S3 i samsvar med IEC 60721-3-3
Forurensninggrad	2 i samsvar med IEC 61800-5-1
Relativ fuktighet	5…95 % uten kondens
omgivelsestemperatur for drift	50…60 °C (med strømlastreduksjon på 1,5 % per °C) −15…50 °C (uten strøm belastningsreduksjon)
Omgivelsestemperatur for lagring	−40…70 °C
mekanisk robusthet	Støt klasse 3M4 i samsvar med IEC 60721-3-3 Vibrasjoner klasse 3M4 i samsvar med IEC 60721-3-3

Forpakningsinformasjon

Enhetstype pakke 1	PCE
Antall enheter i pakke 1	1
Pakke 1 Høyde	75,000 cm
Pakke 1 Bredde	60,000 cm
Pakke 1 Vekt	80,000 cm
Package 1 Weight	24,000 kg

Logistikkinformasjon

Opprinnelsesland	CN

Garantiperiode

Garanti	18 måneder

Environmental Data

Schneider Electric tar sikte på å oppnå Net Zero-status innen 2050 gjennom partnerskap med leverandørkjeden, materialer med lavere slagkraft og sirkularitet via vår pågående "Use Better, Use Longer, Use Again"-kampanje for å forlenge produktlevetiden og resirkulerbarheten.

Environmental Data forklart >

Hvordan vi vurderer produktets bærekraft >

Use Better

Materialer og emballasje

Emballasje med resirkulert papp	**Nei**
Emballasje uten plast	**Nei**
EU RoHS-direktiv	**Proaktivt i samsvar (Produktet inngår ikke i EUs RoHS direktivet)**

Use Again

Ompakking og reproduksjon

Tilbaketakning	**No**

Dimensions Drawings

Dimensions

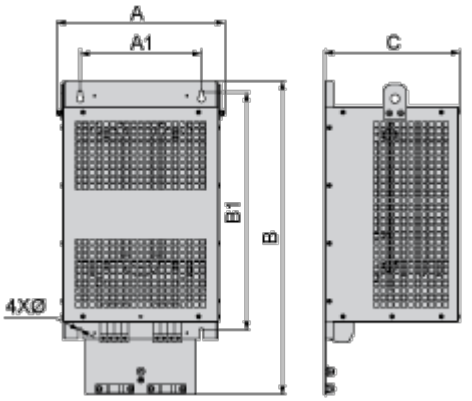

Dimensions in mm

A	B	C	A1	B1	Ø
210	445	210	160	351	7

Dimensions in in.

A	B	C	A1	B1	Ø
8.3	17.5	8.3	6.3	13.8	0.28

Mounting and Clearance

Mounting and Clearance

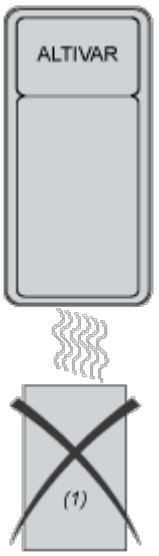

(1) Filter

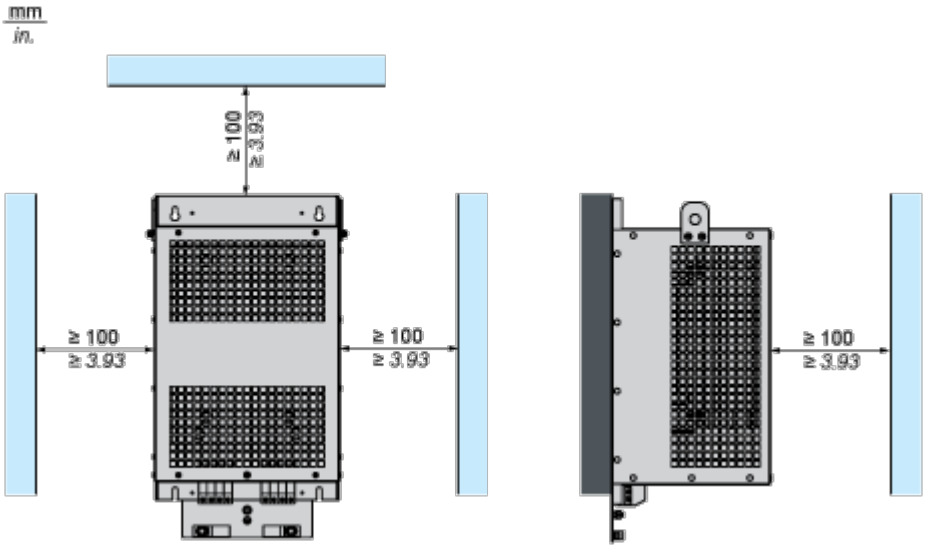

Connections and Schema

Recommended Schema

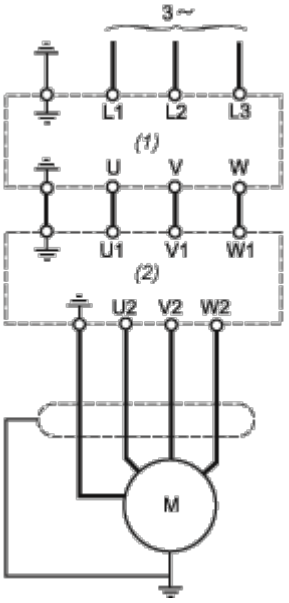

(1) Drive

(2) Filter