Produktdatablad

Spesifikasjoner



Altivar mykstarter ATS130, 65A, 200 til 480V AC, kontrollforsyning 24V DC

ATS130N2D65LT

EAN: 3606486007419

Produktdata

Produktspekter	Altivar Soft Starter ATS130
Produkt eller type komponent	Mykstarter
Anvendes til	Asynkrone motorer
Produktspesifikk applikasjon	Enkel maskin
Kortnavn på utstyr	ATS130
Antall faser i nettverket	3 faser
Driftskategori	AC-53A
Ue power supply voltage	200...480 V - 15...10 %
power supply frequency	50...60 Hz +/- 5 Hz
[Ie] nominell driftsstrøm	65 A in line 40 °C)
Service factor at Ie	100
IP-grad	IP20
Motoreffekt kW	18,5 kW på 230 V normal duty 30 kW på 400 V normal duty 37 kW på 440 V normal duty
Motoreffekt hk	20 hp på 200 V normal duty 20 hp på 208 V normal duty 20 hp på 230 V normal duty 40 hp på 460 V normal duty 50 hp på 480 V normal duty

Teknisk data

Overload current profile	300 % Ie for 5 s
"on-load" -faktor	70 %
Operating cycles/hour	13 cyc/h
Minimum motor current	20 % Ie
Tilkopling av utstyr	In line
[Us] control circuit voltage	24 V DC +/- 10 %
Control power	21.6 W starting and stopping 3 W steady state
Integrated motor overload protection	False
Beskyttelsestype	Fase feil: mains Thermal protection: Starter Bypass error: Starter Control voltage Us: Starter
[In] Rated current pwr loss specifctn	65 A

Ansvarsfraskrivelse: Dokumentasjonen erstatter ikke opplysninger om produktene, og skal ikke brukes til å fastslå produktenes egnethet eller driftssikkerhet for bestemte bruksområder.

Power loss static current independent	3 W
Power loss per device current dependent	16 W
Power loss during starting	397 W 300 % Ie
Standarder	EN/IEC 60947-4-2 UL 60947-4-2 IEC 60664-1
Produktsertifikater	CE UKCA CCC RCM EAC
Merking	CE CCC UKCA RCM EAC
Styrespenning	24 V DC
Antall digitaleinnganger	3
digital inngangstype	(DI) digital input, 10 kOhm (DI2) digital input, 10 kOhm (BOOST) digital input, 10 kOhm
ingangskompatibilitet	Discrete input nivå 1 PLC i samsvar med EN/IEC 61131-2
Diskrét inngangs logikk	Digital input ved Tilstand 0: 0...< 5 V og <= 0.2 mA ved Tilstand 1: > 13 V, >= 0.5 mA
relé utgang nummer	1
reléutgangstype	Reléutganger R1A, R1C Nei
minimum brytestrøm	2,5 mA på 24 V DC for reléutganger
Maximum svitsjestrøm	On resistive load for reléutganger : 1 A 250 V AC 400000 sykluser On resistive load for reléutganger : 1 A 30 V DC 400000 sykluser On inductive load for reléutganger : 1 A 250 V AC cos phi = 0,4 100000 sykluser On inductive load for reléutganger : 1 A 30 V DC cos phi = 0,4 100000 sykluser
Antall digitale utganger	1
Digitale utganger	Non programmable digital output DQ1 <= 30 V 200 mA
Displaytype	1 LED (grønn) for control power energized 1 LED (yellow and red) for motor operation phases, errors
Display screen available	False
Driftsposisjon	Vertical +/- 30 degree
Høyde	166 mm
Bredde	55 mm
Dybde	165 mm
Vekt	1,3 kg
Suitable for mounting onto standard rails	True
Mulige funksjoner	Deceleration voltage ramp Boost
internal bypass	True
material declaration	True

Miljø

Forurensningsgrad	Nivå 2

environmental class (during operation)	Without salt mist: 3C3 i samsvar med IEC 60721-3-3 3S3 i samsvar med IEC 60721-3-3
[Uimp] nominell impulsspenning	4 kV
[Ui] Isolasjonsspenning	480 V
elektromagnetisk kompatibilitet	Strålt og ledet elektromagnetisme nivå B conforming to IEC 60947-4-2 Short voltage interruptions nivå 3 conforming to IEC 61000-4-11 Elektrostatisk utlading nivå 2 conforming to IEC 61000-4-2 Strålings radiofrekvente elektromagnetiske felt immunitet test nivå 1 conforming to IEC 61000-4-3 Electrical fast transient/burst immunity test nivå 2 conforming to IEC 61000-4-4 Oscillatory waves immunity nivå 3 conforming to IEC 61000-4-12 Spenning/strømimpuls nivå 2 conforming to IEC 61000-4-5 Conducted disturbances, induced by radiofrequency fields nivå 1 conforming to IEC 61000-4-6
omgivelsestemperatur for drift	−10…40 °C (uten lastreduksjon) 40…60 °C (med strømlastreduksjon på 1,5 % per °C)
Omgivelsestemperatur for lagring	−25…70 °C
Omgivelsestemperatur for lufttransport	−40…70 °C
driftshøyde	0...1000 m uten lastreduksjon 1000...4000 m 1 % per 100 m
relativ fuktighet	5…95 % non condensing without dripping water i samsvar med IEC 60068-2-3
Maximum acceleration under vibrational stress (during operation)	10 m/s² at 9...200 Hz
Maximum acceleration under vibratory load (during storage)	10 m/s² at 9...200 Hz
Maximum acceleration under vibratory load (during transport)	10 m/s² at 9...200 Hz
Maximum deflection under vibratory load (during operation)	3 mm at 2-9 Hz
Maximum deflection under vibratory load (during storage)	3 mm at 2-9 Hz
Maximum deflection under vibratory load (during transport)	3 mm at 2-9 Hz
Maximum acceleration under shock impact (during operation)	100 m/s² at 11 ms
Maximum acceleration under shock load (during storage)	100 m/s² at 11 ms
Maximum acceleration under shock load (during transport)	100 m/s² at 11 ms

Forpakningsinformasjon

Enhetstype pakke 1	PCE
Antall enheter i pakke 1	1
Pakke 1 Høyde	6,300 cm
Pakke 1 Bredde	27,000 cm
Pakke 1 Vekt	28,000 cm
Package 1 Weight	1,513 kg
Enhetstype pakke 2	S06
Antall enheter i pakke 2	40
Pakke 2 Høyde	75,000 cm
Pakke 2 Bredde	60,000 cm
Pakke 2 Lengde	80,000 cm
Pakke 2 Vekt	69,500 kg

Logistikkinformasjon

Opprinnelsesland	DE

Garantiperiode

Garanti	18 måneder

Environmental Data

Schneider Electric tar sikte på å oppnå Net Zero-status innen 2050 gjennom partnerskap med leverandørkjeden, materialer med lavere slagkraft og sirkularitet via vår pågående "Use Better, Use Longer, Use Again"-kampanje for å forlenge produktlevetiden og resirkulerbarheten.

Environmental Data forklart >

Hvordan vi vurderer produktets bærekraft >

Miljøfotavtrykk

Samlet klimagassutslipp gjennom livsløpet	182
PEP (Product Environmental Profile)	Produktmiljøprofil

Use Better

Materialer og emballasje

Emballasje med resirkulert papp	Ja
Emballasje uten plast	Ja
EU RoHS-direktiv	Proaktivt i samsvar (Produktet inngår ikke i EUs RoHS direktivet)

Use Again

Ompakking og reproduksjon

Produktets livssyklus	Informasjon om levetidsslutt
Tilbaketakning	No
WEEE Label	Innen EU må produktet avhendes i henhold til bestemte regler for avfallshåndtering og aldri kastes som husholdningsavfall.

Dimensions Drawings

Dimensions

Soft Starter

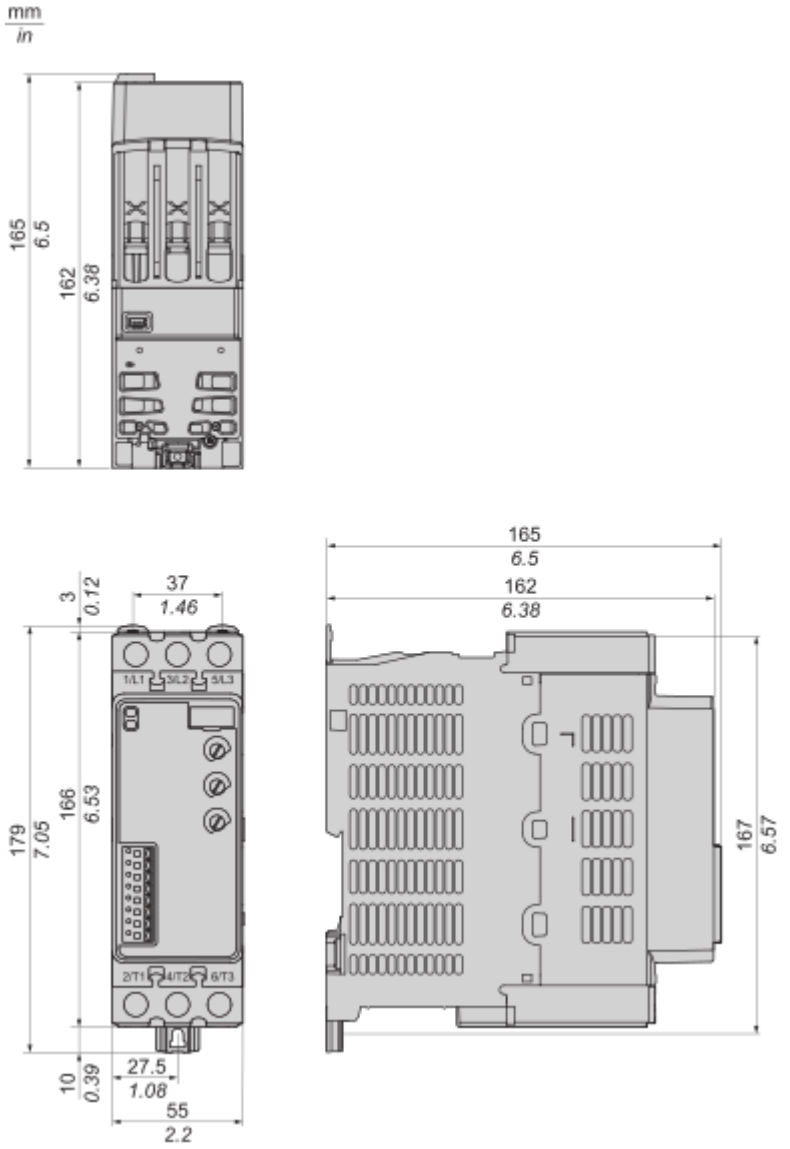

Dimensions

Soft Motor Starter

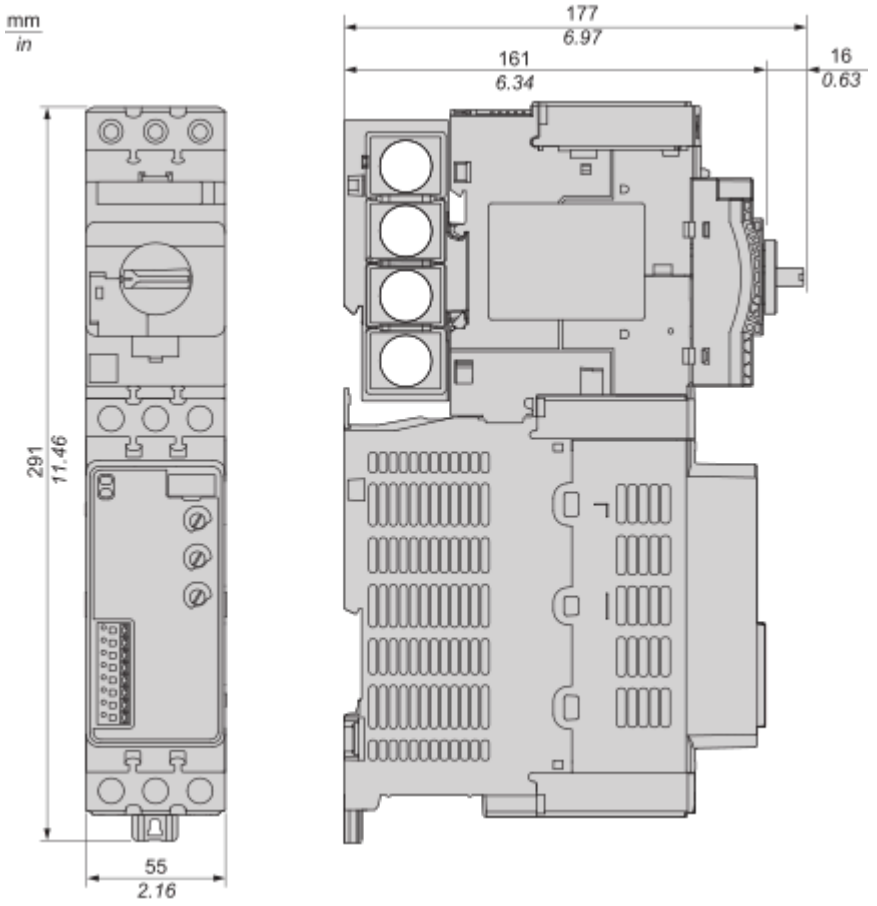

Mounting and Clearance

Mounting

ATS130 Standalone

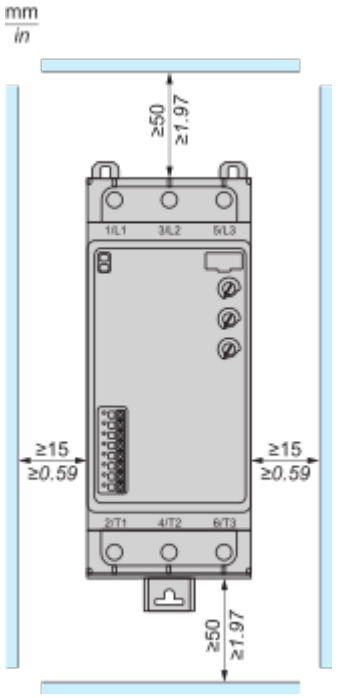

ATS130 Side by side

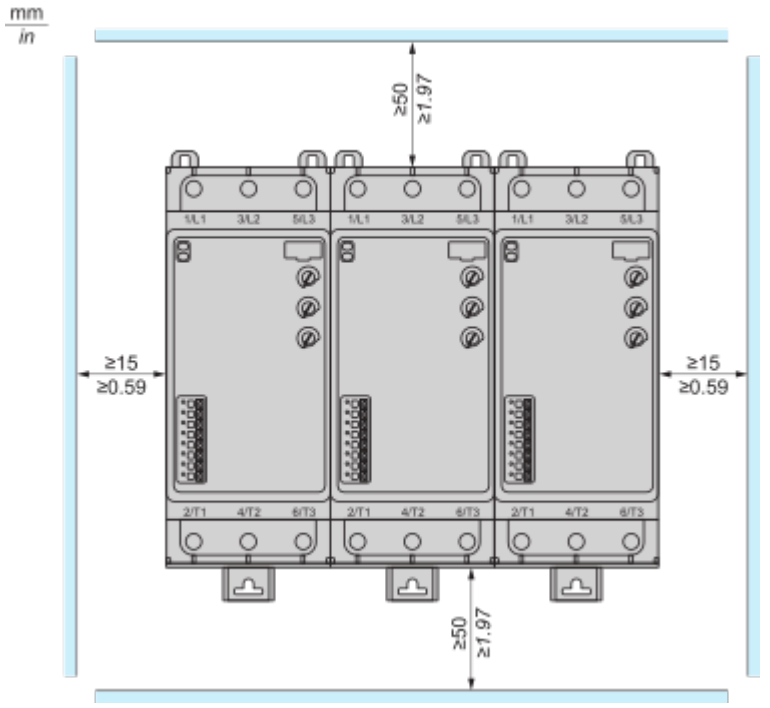

ATS130 Soft Motor Starter (ATS130 + TeSys Deca circuit breaker)

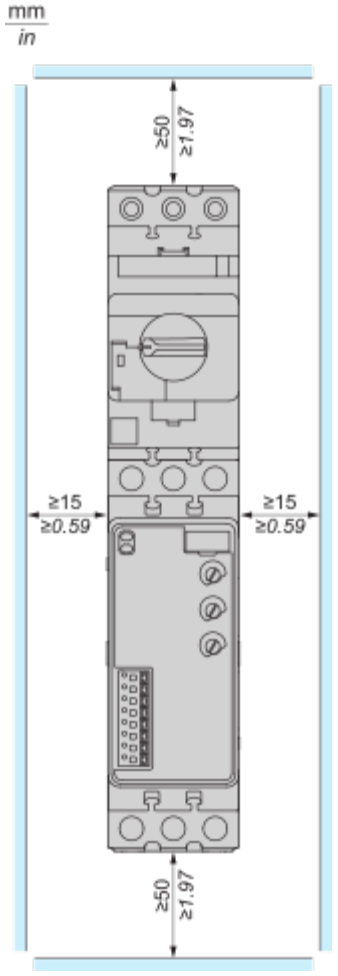
mm
in
≥50
≥1.97
≥15
≥0.59
≥15
≥0.59
≥50
≥1.97

Connections and Schema

Wiring

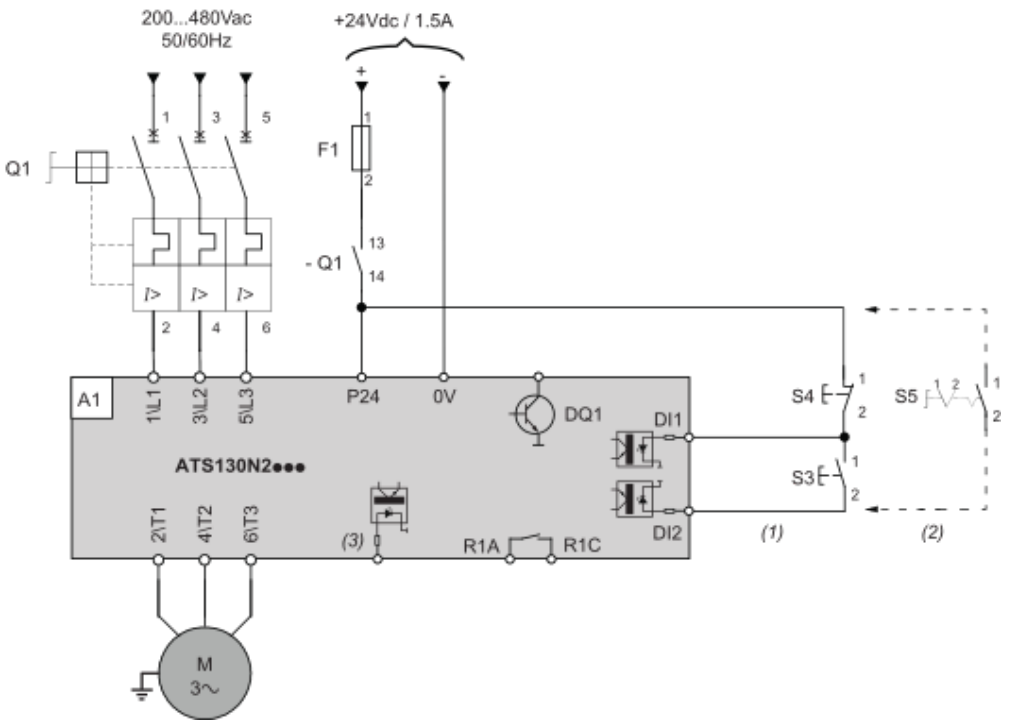

NOTE: Set the potentiometer  **Stop Time (s)** to 0 to get a freewheel.

(1): 3-Wire control
(2): 2-Wire control
(3): BOOST

Designation	Component	Description
Q1	Circuit breaker	Thermal-magnetic motor circuit breaker
– Q1	Auxiliary contact of the circuit breaker Q1	Normally open auxiliary contact
F1	Fuse	Short circuit protection of the 24Vdc control supply
S3	Normally open push-button	RUN order
S4	Normally closed push-button	STOP order and freewheel or controlled stop
S5	Selector switch, 2 positions, normally open contact	RUN/STOP command for 2–wire control

Wiring

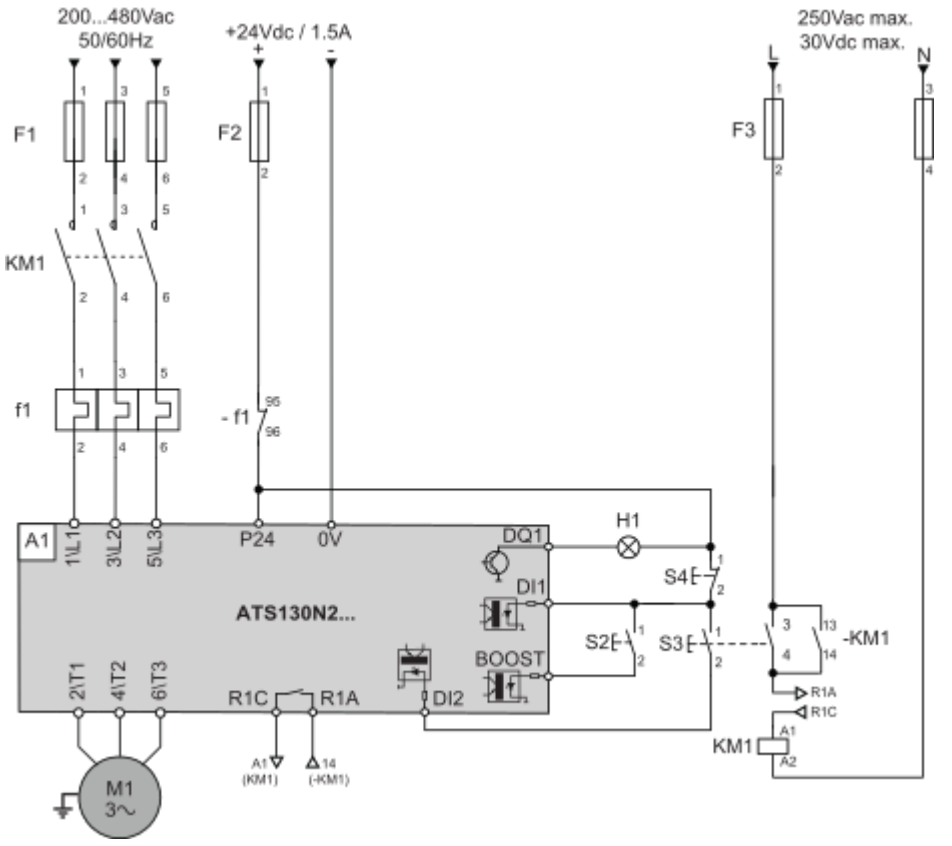

NOTE: Set the potentiometer  **Stop Time (s)** to 0 to get a freewheel.

Designation	Component	Description
F1	Fuses	Short circuit protection device for the mains
KM1	Contactor	Line contactor
–KM1	Auxiliary contact of the contactor	Auxiliary contact of the contactor on the command part
f1	Motor overload relay	Thermal protection device for the motor
– f1	Auxiliary contact of the motor overload relay	Auxiliary contact of the motor overload relay F1 inserted in the control circuit
F2	Fuse	Short circuit protection of the 24Vdc control supply
F3	Fuses	Short circuit protection of the control supply
S2	Normally open contact push-button.	RUN command for BOOST command
S3	Normally open contact push-button.	RUN command for 3-wire control

Designation	Component	Description
S4	Normally closed contact push-button	STOP command for 3-wire control
H1	Light	Presence of current

Technical Illustration

Dimensions

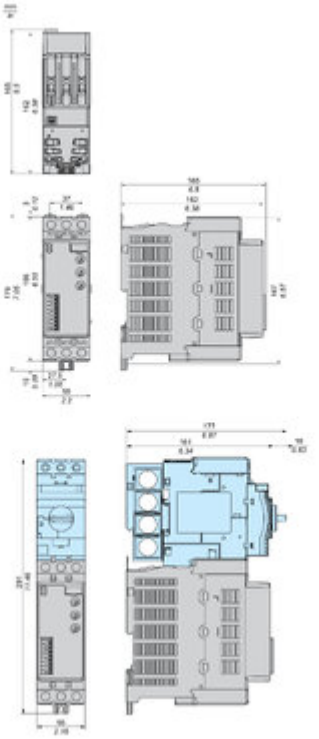

Offer Marketing Illustration

Product benefits / Features



Offer Marketing Illustration

Product benefits / Features



Image of product / Alternate images

Alternative









