D **STEINEL Vertrieb GmbH**
Dieselstraße 80-84
33442 Herzebrock-Clarholz
Tel: +49/5245/448-188
Fax: +49/5245/448-197
www.steinel.de

A **Steinel Austria GmbH**
Hirschstettner Strasse 19/A/2/2
A-1220 Wien
Tel.: +43/1/2023470
Fax: +43/1/2020189
info@steinel.at

CH **PUAG AG**
Oberebenestrasse 51
CH-5620 Bremgarten
Tel.: +41/56/6 48 88 88
Fax: +41/56/6 48 88 80
info@puag.ch

GB **STEINEL U. K. LTD.**
25, Manasty Road · Axis Park
Orton Southgate
GB-Peterborough Cambs PE2 6UP
Tel.: +44/1733/366-700
Fax: +44/1733/366-701
steinel@steinel.co.uk

IRL **Socket Tool Company Ltd**
Unit 714 Northwest Business Park
Kilshane Drive · Ballycoolin · Dublin 15
Tel.: 00353 1 8809120
Fax: 00353 1 8612061
info@sockettool.ie

F **STEINEL FRANCE SAS**
ACTICENTRE - CRT 2
Rue des Famards - Bât. M - Lot 3
F-59818 Lesquin Cedex
Tél.: +33/3/20 30 34 00
Fax: +33/3/20 30 34 20
info@steinelfrance.com

NL **Van Spijk B.V.**
Postbus 2
5688 HP OIRSCHOT
De Scheper 402
5688 HP OIRSCHOT
Tel. +31 499 571810
Fax. +31 499 575795
info@vanspijk.nl
www.vanspijk.nl

B **VSA Belgium**
Hagelberg 29
B-2440 Geel
Tel.: +32/14/256050
Fax: +32/14/256059
info@vsabelgium.be
www.vsahandel.be

L **Minusines S.A.**
8, rue de Hogenberg
L-1022 Luxembourg
Tél. : (00 352) 49 58 58 1
Fax : (00 352) 49 58 66/67
www.minusines.lu

E **SAET-94 S.L.**
C/ Trepadella, n° 10
Pol. Ind. Castellbisbal Sud
E-08755 Castellbisbal (Barcelona)
Tel.: +34/93/772 28 49
Fax: +34/93/772 01 80
saet94@saet94.com

I **STEINEL Italia S.r.l.**
Largo Donegani 2
I-20121 Milano
Tel.: +39/02/96457231
Fax: +39/02/96459295
info@steinel.it
www.steinel.it

P **Pronodis - Soluções Tecnológicas, Lda.**
Zona Industrial Vila Verde Sul, Rua D, n.º 11
P-3770-305 Oliveira do Bairro
Tel.: +351 234 484 031
Fax: +351 234 484 033
pronodis@pronodis.pt · www.pronodis.pt

S **KARL H STRÖM AB**
Verktygsvägen 4
S-553 02 Jönköping
Tel.: +46/36/31 42 40
Fax: +46/36/31 42 49
www.khs.se

DK **Roliba A/S**
Hvidkærvej 52
DK-5250 Odense SV
Tel.: +45 6593 0357
Fax: +45 6593 2757
www.roliba.dk

FI **Oy Hedtec Ab**
Lauttasaarentie 50
FI-00200 Helsinki
Tel.: +358/207 638 000
Fax: +358/9/673 813
lighting@hedtec.fi · www.hedtec.fi/valaistus

N **Vilan AS**
Olaf Helsetsvei 8
N-0694 Oslo
Tel.: +47/22 72 50 00
post@vilan.no
www.vilan.no

GR **PANOS Lingonis + Sons O. E.**
Aristofanous 8 Str.
GR-10554 Athens
Tel.: +30/210/3 21 20 21
Fax: +30/210/3 21 86 30
lygonis@otenet.gr

TR **SAOS Teknoloji Elektrik Sanayi ve Ticaret Limited Şirketi**
Halil Rıfat Paşa mahallesi
Yüzerhavuz Sokak
PERPA Ticaret Merkezi A Blok Kat 5 No.313
Şişli / İSTANBUL
Tel.: +90 212 220 09 20
Fax: +90 212 220 09 21
iletisim@saosteknoji.com
www.saosteknoloji.com.tr

CZ **ELNAS s.r.o.**
Oblekovice 394
CZ-671 81 Znojmo
Tel.: +4 20/5 15/22 01 26
Fax: +4 20/5 15/24 43 47
info@elnas.cz · www.elnas.cz

PL **"LŁ" Spółka z ograniczoną odpowiedzialnością sp.k.**
Byków, ul. Wrocławska 43
PL-55-095 Mirków
Tel.: +48 71 3980818
Fax: +48 71 3980819
handlowy@langelukaszuk.pl

H **DINOCOOP Kft**
Radvány u. 24
H-1118 Budapest
Tel.: +36/1/3193064
Fax: +36/1/3193066
dinocoop@dinocoop.hu

LT **KVARCAS**
Neries krantine 32
LT-48463, Kaunas
Tel.: +3 70/37/40 80 30
Fax: +3 70/37/40 80 31
info@kvarcas.lt

EST **Fortronic AS**
Tööstuse tee 10,
EST-61715, Tõrvandi, Tartumaa
Tel.: +3 72/7/47 52 08
Fax: +3 72/7/36 72 29
info@fortronic.ee · www.fortronic.ee

SLO **Elektro-Projekt Plus D.O.O.**
Suha pri predosljah 12
SLO-4000 Kranj
Tel.: +386 42 521 645
GSM: +386 40-856555
info@elektroprojektplus.si · www.log.si

SK **NECO SK, A.S.**
Ružová ul. 111
SK-01901 Ilava
Tel.: +421/42/4 45 67 10
Fax: +421/42/4 45 67 11
neco@neco.sk · www.neco.sk

RO **Steinel Distribution SRL**
Parc Industrial Metrom
RO-500269 Brasov
Str. Carpatilor nr. 60
Tel.: +40(0)268 53 00 00
Fax: +40(0)268 53 11 11
www.steinel.ro

HR **Daljinsko upravljanje d.o.o.**
Bedricha Smetane 10
HR-10000 Zagreb
t/ 00385 1 388 66 77
f/ 00385 1 388 02 47
daljinsko-upravljanje@inet.hr
www.daljinsko-upravljanje.hr

LV **AMBERGS SIA**
Brivibas gatve 195-16
LV-1039 Riga
Tel.: 00371 67550740
Fax: 00371 67552850
www.ambergs.lv

BG **ТАШЕВ-ГАЛВИНГ ООД**
Бул. Климент Охридски № 68
1756 София, България
Тел.: +359 2 700 45 45 4
Факс: +359 2 439 21 12
info@tashev-galving.com
www.tashev-galving.com

RUS **Best - Snab**
ул.1812 года, дом 12
121127 Москва · Россия
Tel: +7 (495) 280-35-53
info@steinel.su · www.steinel.su

CN **STEINEL China**
Representative Office
Shanghai Rm. 25 A,
Huadu Mansion No. 838
Zhangyang Road Shanghai 200122
Tel: +86 21 5820 4486
Fax: +86 21 5820 4212
info@steinel.net
www.steinel.cn

110042790_03/2016_I_ Technische Änderungen vorbehalten. / Subject to technical modification without notice.

STEINEL® PROFESSIONAL

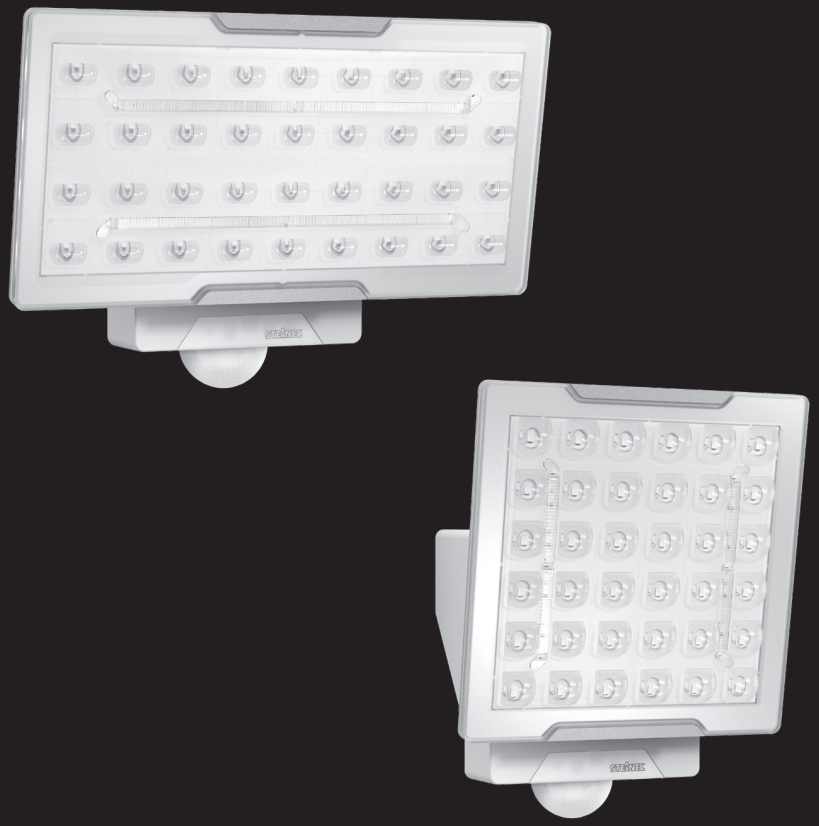

Information

XLED PRO Wide
XLED PRO Wide XL
XLED PRO Square
XLED PRO Square XL

D GB S

3.1

XLED PRO
Square

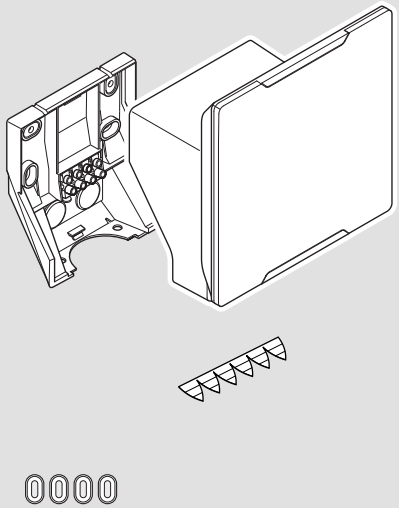

3.2

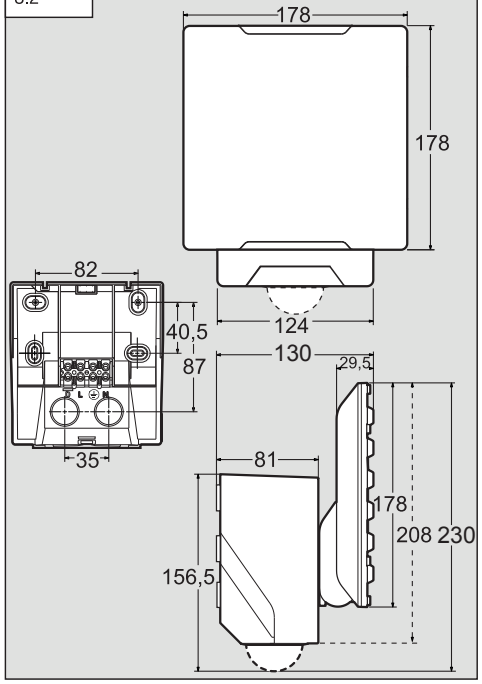

3.3

XLED PRO
Wide

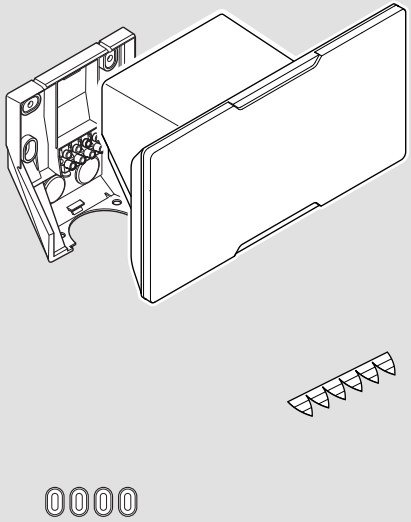

3.4

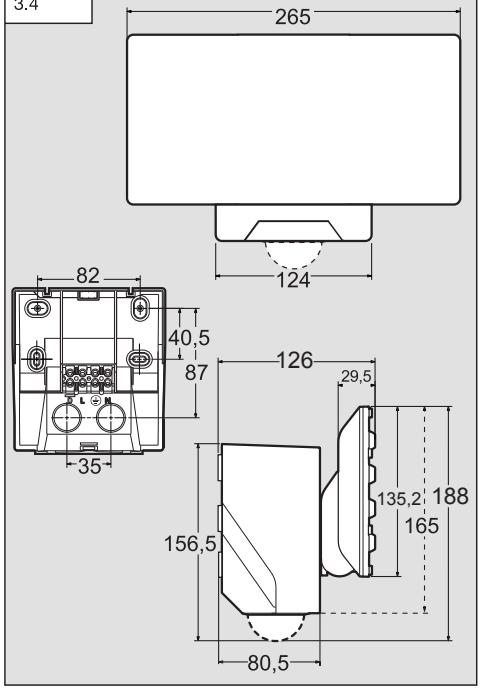

3.5

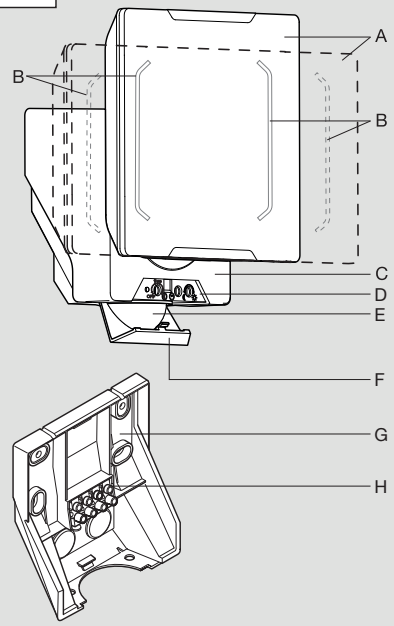

4.1

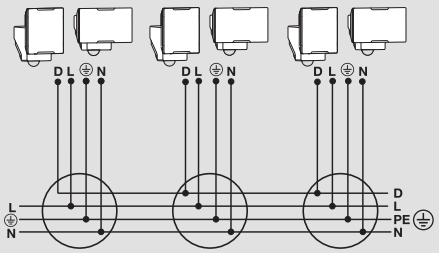

4.2

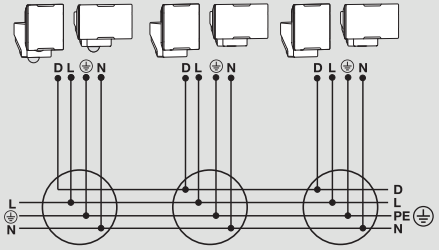

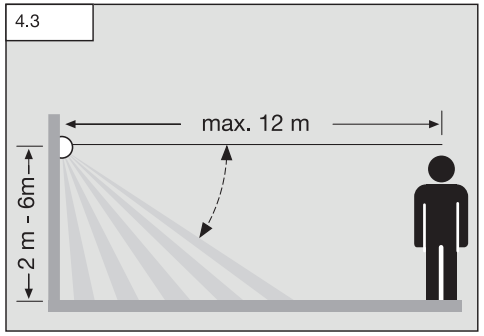
4.3
max. 12 m
2 m - 6m

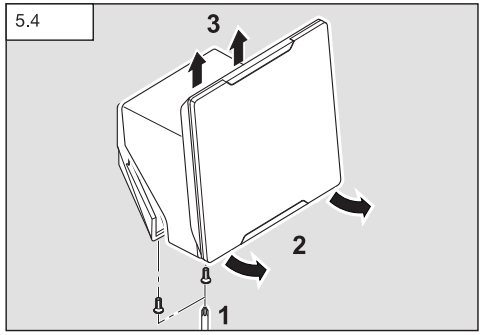
5.4
3
2
1

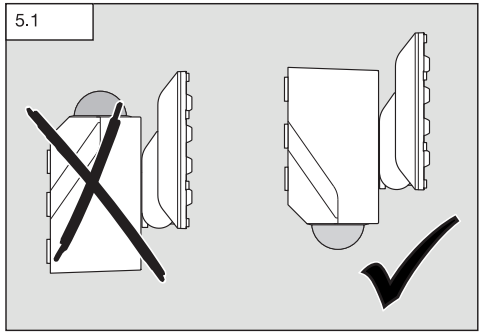
5.1

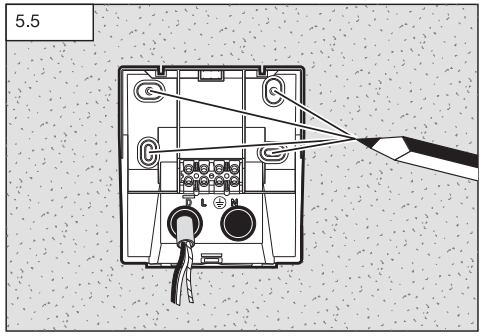
5.5
D L N

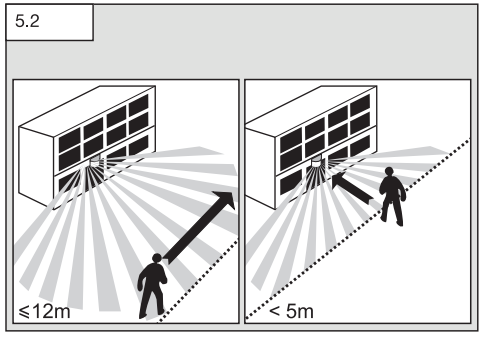
5.2
≤12m
< 5m

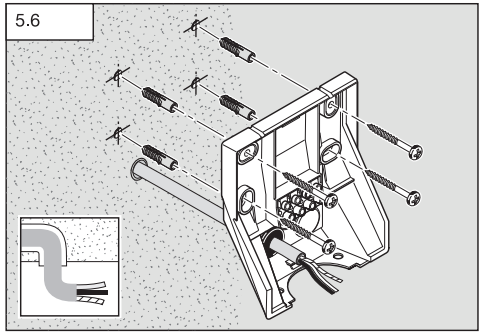
5.6

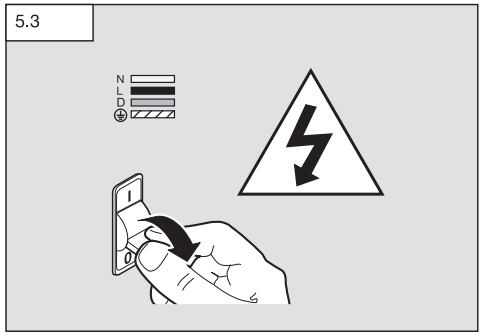
5.3
N
L
D

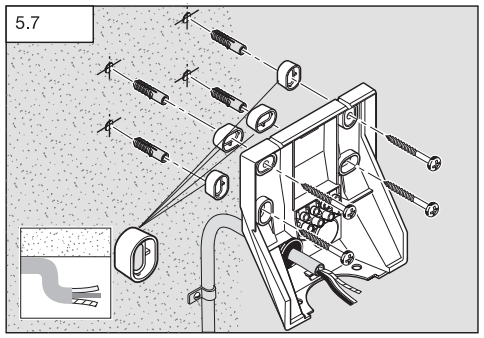
5.7

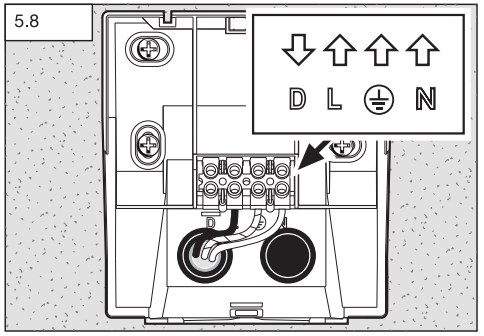
5.8
D L N

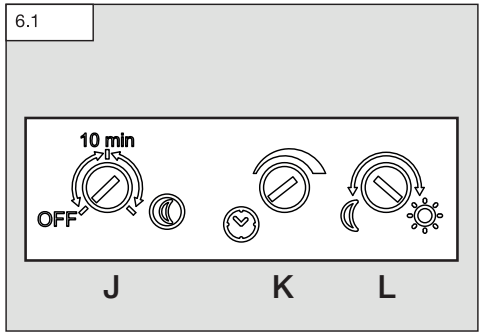
6.1
10 min
OFF
J
K
L

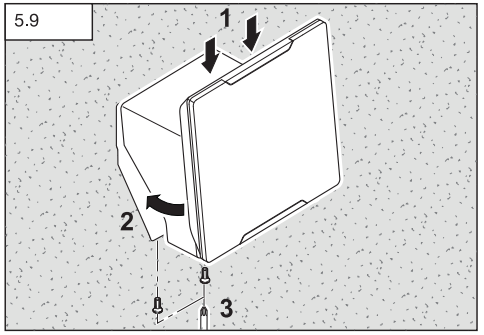
5.9
1
2
3

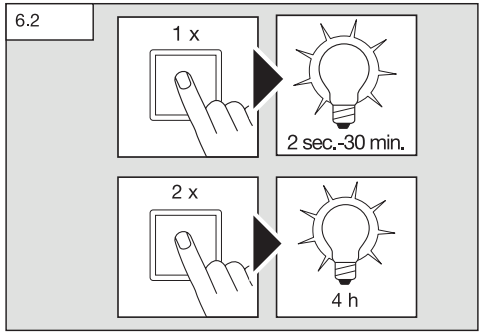
6.2
1 x
2 sec.-30 min.
2 x
4 h

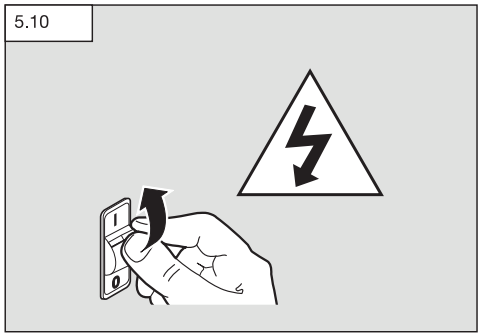
5.10

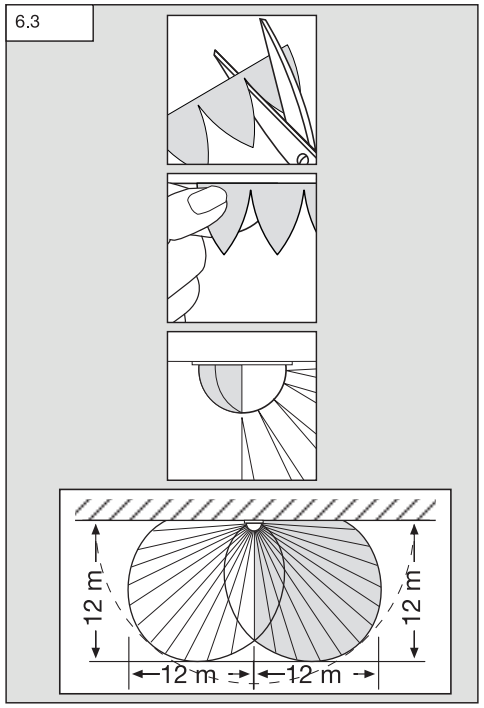
6.3
12 m
12 m
12 m
12 m

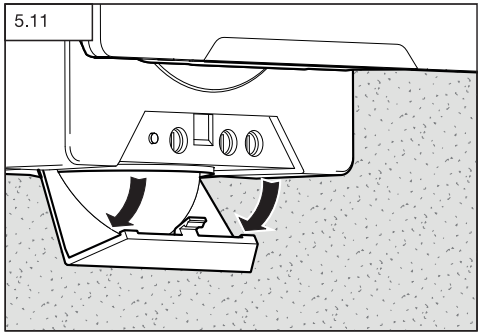
5.11

6.4

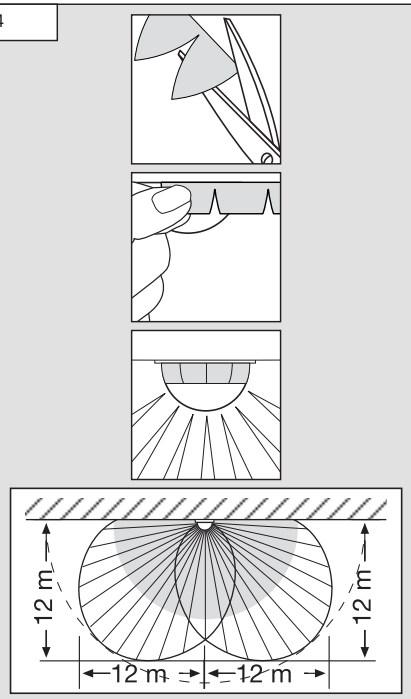

7.1

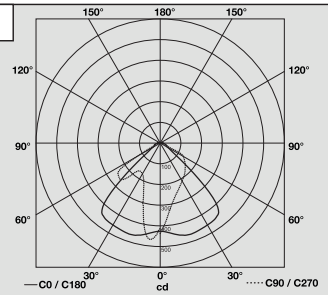

XLED PRO Square

7.2

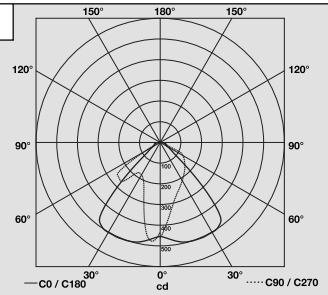

XLED PRO Square XL

6.5

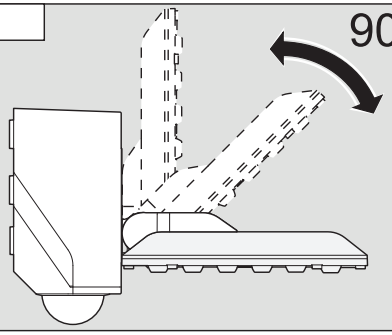

7.3

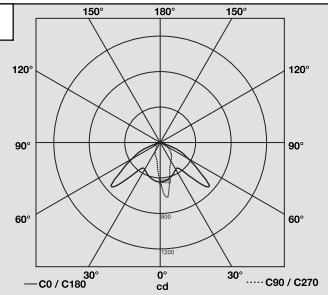

XLED PRO Wide

6.6

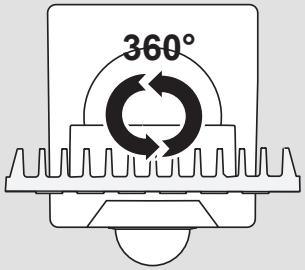

7.4

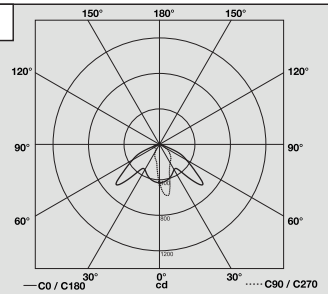

XLED PRO Wide XL

GB

1. About this document

Please read carefully and keep in a safe place.
- Under copyright. Reproduction either in whole or in part only with our consent.
- Subject to change in the interest of technical progress.

Symbols

Hazard warning!

Reference to other information in the document.

2. General safety precautions

Disconnect the power supply before attempting any work on the unit.
- Installing these lights involves work on the mains voltage supply; installation must therefore be carried out professionally in accordance with the applicable national wiring regulations and electrical operating conditions (D-VDE 0100, A -ÖVE/ÖNORM E 8001-1, CH-SEV 1000)
- The floodlight enclosure heats up when the light is on. Only adjust the angle of the LED head once it has cooled down.
- The light must be positioned so that it is not expected that anybody can stare into the light for any prolonged period from a distance of less than 0.3 m.

3. XLED PRO Square / Wide

Proper use
- Sensor-switched floodlight with LEDs as light source.
- Suitable for wall mounting outdoors.
- Data line (D-line, optional) for synchronous switching.

The **XLED PRO Square** and **XLED PRO Wide** sensor-switched LED floodlights are fitted with infrared sensors. These floodlights provide a basic brightness function by means of additional light lines. In stand-alone mode, the slave version of this LED floodlight must be switched ON and OFF via a switch/button to be provided on site. As an option, main and basic light can be switched ON and OFF in synchrony via an additional data line (D-line) between sensor-switched LED floodlights (master-master) and slave LED floodlight (master-slave).

Models
- XLED PRO Square XL
- XLED PRO Square
- XLED PRO Wide XL
- XLED PRO Wide

Package contents
XLED PRO Square **(Fig. 3.1)**
XLED PRO Wide **(Fig. 3.3)**

Product dimensions
XLED PRO Square **(Fig. 3.2)**
XLED PRO Wide **(Fig. 3.4)**

Floodlight components **(Fig. 3.5)**
A Floodlight head
B Basic light level LED
C Enclosure
D Function setting
- Basic light level
- Time setting
- Twilight setting

E Status LED
F IR sensor
G Cover on controls
H Wall mount
I Plug connection

4. Installation

Connecting the mains power supply lead (Fig. 5.8)
The mains power supply lead is a 3-core cable:
L = phase conductor (usually black, brown or grey)
N = neutral conductor (usually blue)
PE = protective-earth conductor (green/yellow)
D = D-line (data line) optional

If you are in any doubt, identify the conductors using a voltage tester; then disconnect from the power supply again. Connect phase **(L)** and neutral conductor **(N)** to the terminal block.

Wiring diagram **(Fig. 4.1 / 4.2)**
Reach diagram **(Fig. 4.3)**

Note:
A mains switch for switching the light ON and OFF can be installed in the mains supply lead. This is required for the manual override function ➜ "**6. Functions**"

Important:
Mixing up the connections will produce a short circuit later on in the floodlight or your fuse box. In this case, you must identify the individual conductors once again and re-connect them.
The light source of this luminaire cannot be replaced. If the light source needs to be replaced (e.g. at the end of its service life), the complete luminaire must be replaced.

5. Mounting

- Check all components for damage.
- Do not use the product if it is damaged.
- Aiming the sensors **(Fig. 5.1)**

The most reliable way to detect movement is given by mounting the light to point across the direction in which people walk and by making sure no obstacles (e.g. trees, walls etc.) interrupt the line of sensor vision.

Mounting procedure
- Select appropriate site of installation, giving consideration to reach and detection of movements **(Fig. 5.2)**
- Switch OFF power supply **(Fig. 5.3)**
- Undo retaining screws **(Fig. 5.4)**
- Detach enclosure from wall mount **(Fig. 5.4)**
- Mark drill holes **(Fig. 5.5)**
- Drill holes and insert wall plugs **(Fig. 5.6)**
  - Concealed installation **(Fig. 5.6)**
  - Surface-mounted installation **(Fig. 5.7)**
- Connect conductors **(Fig. 5.8)**
- Fit enclosure **(C)** onto wall mount **(G)**. Pay attention to plug connection **(H)** **(Fig. 5.9)**.
- Screw in retaining screws **(Fig. 5.9)**
- Switch ON power supply **(Fig. 5.10)**
- Open cover over controls **(Fig. 5.11)**
- Make settings ➜ "**6. Function**"

6. Function

Once you have installed the wall mount and connected the floodlight to the power supply, it can be put into operation. If the floodlight is put into operation manually at the light switch, it will switch OFF after 40 s for the calibration phase and is then activated for sensor mode. It is not necessary to operate the light switch a second time.

Factory settings
Basic brightness: OFF
Time setting: 5 seconds
Twilight setting: daylight mode

Function (Fig. 6.1)

Basic brightness (Fig. 6.1 / J)
Basic brightness by means of basic light LEDs provides a low level of illumination. The main light is only switched on for the time selected when movement occurs in the detection zone. The light then switches to the selected level of basic brightness
- **OFF** = no basic light
- **10 min** = basic light for 10 min upon expiry of the time selected
- "☾" = basic light all night

Time setting / stay-ON time (Fig. 6.1 / K)
The time you want the floodlight to stay on for (main light) is infinitely adjustable from approx. 5 s to a maximum of 15 min. Any movement detected before this time elapses will restart the timer.
Note: whenever the light switches OFF, motion detection is interrupted for approx. 2 s. The light will only switch ON in response to movement once this period has elapsed.

Twilight setting / response threshold (Fig. 6.1 / L)
The floodlight's chosen response threshold can be infinitely varied from approx. 2-1000 lux.
- Control dial set to ☼ = daylight mode (depending on ambient brightness)
- Control dial set to ☾ = twilight mode (approx. 2 lux)

Manual override function (Fig. 6.2)
If a mains switch is installed in the mains supply lead, the following functions are provided in addition to simply switching light ON and OFF:

Sensor mode: (Fig. 6.2)
- Switch light ON (when light is OFF):
- Switch OFF and ON once. Light stays ON for the period selected.
- Switch light OFF (when light is ON):
- Switch OFF and ON once. Light goes out or switches to sensor mode.

Manual override: (Fig. 6.2)
- **Activate manual override:**
- Turn switch OFF and ON twice. The floodlight is set to manual override for 4 hours (status LED ON). Then it returns automatically to sensor mode (status LED OFF).
- **Deactivate manual override:**
- Switch OFF and ON once. The floodlight goes out or switches to sensor mode.

Important:
The switch must be actuated in rapid succession (in the 0.2 - 1 s sec. range).

Reach adjustment
Depending on mounting height, the detection zone setting can be optimised to suit requirements.
The film shroud can be used for masking out any number of lens segments to limit reach as required. Inadvertent triggering is ruled out or the sensor can be targeted to watch over danger spots.
- limited at side **(Fig. 6.3)**
- limiting reach **(Fig. 6.4)**

Other:
- Floodlight adjustment range **(Fig. 6.5/6.6)**

7. Information

Reference to light-distribution curves **(Fig. 7.1-7.4)**

8. Accessories (optional)

Remote control RC 9 (EAN 4007841007638)
The XLED PRO provides additional functions by using the RC 9 remote control. The optional RC 9 remote control makes it easier to install larger-type lighting systems as it is then no longer necessary to set each light before it is installed. Any number of floodlights can be controlled via remote control.

Remote control functions
1. Brightness setting
2. Daylight mode
3. Night mode
4. Teach mode
5. Time setting
6. Any chosen light ON time
7. Manual override
8. Install mode
9. Reset

Smart remote (optional)
(EAN 4007841009151)
- Control via smartphone or tablet
- Replaces remote control
- Load appropriate app and connect by Bluetooth

9. EC Declaration of Conformity

This product complies with the requirements defined in the following standards, legislation and directives:
- Low Voltage Directive 2014/35/EU
- EMC Directive 2014/30/EU
- RoHS Directive 2011/65/EU
- WEEE 2012/19/EU

10. Technical specifications

Sensor-switched LED floodlights	**XLED PRO Square XL and XLED PRO Square XLED PRO Wide XL and XLED PRO Wide**
Dimensions (W x D x H)	XLED PRO Square XL and XLED PRO Square: 230 x 178 x 130 mm XLED PRO Wide XL and XLED PRO Wide: 188 x 265 x 126 mm
Voltage supply	220 - 240 V / 50 / 60 Hz
Output	XLED PRO Square XL / Wide XL 48 W XLED PRO Square / Wide 24.8 W
Sensor technology	PIR (passive Infrared)
Colour temperature	4000 K (neutral white) SDCM 3
Colour rendering index	Ra > 80
Luminous flux	XLED PRO Square XL / Wide XL 4400 lm, 91.7 lm/W XLED PRO Square / Wide 2400 lm, 96.8 lm/W
Basic light	10 min, 30 min (by RC 9), all night
LED life expectancy	50,000 h (L70B10 to LM80)
Angle of coverage	240°
Detection reach	12 m (mounting height 2 m to 6 m max.)
Adjustment range	0-90° tilting 360° swivelling
Area illuminated	XLED PRO Square 362 cm^2 XLED PRO Wide 403 cm^2
Time setting	5 s - 15 min (control dial) 5 s - 60 min (smart remote) 10 s - 15 min (RC 9)
Twilight setting	2-1000 lux (potentiometer) 2-1000 lux, infinitely variable (smart remote) 2, 10, 30, 50, 100 lux, daylight mode (RC 9)
Programme setting	OFF = no basic light level, 10 min, all night (potentiometer) OFF, 10 min – 30 min, all night (smart remote)
Manual override (permanent light)	4 h, adjustable (button, RC 9, smart remote)
IP rating	IP 54
Protection class	I / IK03
Temperature range	-20°C to +40°C

11. Warranty

All rights are based on our warranty period. We guarantee that your STEINEL Professional sensor product will remain in perfect condition and proper working order for a period of 5 years. We guarantee that this product is free from material, manufacturing and design flaws. In addition, we guarantee that all electronic components and cables function in the proper manner and that all materials used and their surfaces are without defects.

Making Claims
If you wish to make a claim, please send your product complete and carriage paid with the original receipt of purchase, which must show the date of purchase and product designation, either to your retailer or contact us at **STEINEL (UK) Limited, 25 Manasty Road, Axis Park, Orton Southgate, Peterborough, PE2 6UP**, for a returns number. For this reason, we recommend that you keep your receipt of purchase in a safe place until the warranty period expires. STEINEL shall assume no liability for the costs or risks involved in returning a product.

For information on making claims under the terms of the warranty, please go to **www.steinel-professional.de/garantie**

If you have a warranty claim or would like to ask any question regarding your product, you are welcome to call us at any time on our service hotline **01733 366700**.

Further information:
http://www.steinel.de

FUNCTIONAL
5 Year
WARRANTY

12. Troubleshooting

Malfunction	Cause	Remedy
Sensor-switched LED floodlight without power	■ Fuse faulty, not switched ON, break in wiring ■ Short circuit	■ Replace fuse, turn ON mains switch, check lead with voltage tester ■ Check connections
Sensor-switched LED floodlight will not switch ON	■ Twilight setting in night mode during daytime operation ■ Mains power switch OFF ■ Fuse faulty ■ Detection zone not properly targeted	■ Adjust setting ■ Switch ON ■ Fit new fuse, check connection if necessary ■ Readjust
Sensor-switched LED floodlight will not switch OFF	■ Continuous movement in the detection zone	■ Check zone and readjust if necessary or apply shroud
Sensor-switched LED floodlight keeps switching ON and OFF	■ Animals moving in the detection zone	■ Fit shrouds to target sensor; adjust detection zone, or fit shrouds
Sensor-switched LED floodlight switches ON when it should not	■ Wind moving trees and bushes in the detection zone ■ Cars on the road being detected ■ Sudden change in temperature caused by weather (wind, rain, snow) or air discharged from fans, open windows ■ Sensor-switched LED floodlight swaying (moving), resulting, for example, from gusts of wind or heavy precipitation	■ Fit shrouds to target sensor ■ Fit shrouds to target sensor ■ Change detection zone, mount in a different place ■ Fit sensor-switched LED floodlight to a firm surface

S

1. Om detta dokument

Läs noga igenom dokumentet och förvara det väl!
– Upphovsrättsligt skyddat. Eftertryck, även delar av texten, är bara tillåtit med vårt samtycke.
– Vi förbehåller oss för ändringar som kan göras pga av den tekniska utvecklingen.

Symbolförklaring

Varning för fara!

Hänvisning till textställen i dokumentet.

2. Allmänna säkerhetsanvisningar

Bryt spänningen före alla arbeten på produkten!
- Vid installeringen av denna apparat handlar det om arbeten på nätspänningen och därför måste arbetet genomföras professionellt enligt respektive länders installationsföreskrifter och anslutningskrav (D-VDE 0100, A -ÖVE/ÖNORM E 8001-1, CH-SEV 1000)
- Strålkastarens kåpa blir het under driften. Rikta in LED-lampan sedan den svalnat.
- Lampan bör placeras så, att det inte blir möjligt att se in i lampan under en längre tid på ett kortare avstånd än 0,3 m.

3. XLED PRO Square / Wide

Ändamålsenlig användning
– Sensorlampa med LED som ljuskälla.
– Avsedd för väggmontering utomhus.
– Datalinje (styrledning) för sammankoppling av flera strålkastare.

Sensor-LED-strålkastarna **XLED PRO Square** och **XLED PRO Wide** har infraröda sensorer. Strålkastarna har en grundljusfunktion via extra ljuslinjer. Denna LED strålkastares slave-variant tänds och släcks med en på plats existerande brytare/knapp i Stand-Alone-drift. Huvud- och grundljus kan som option kopplas samman via en styrledning (D-Line) mellan sensor-LED strålkastare (master-master) och slave-LED strålkastare (master-slave).

Utföranden
– XLED PRO Square XL
– XLED PRO Square
– XLED PRO Wide XL
– XLED PRO Wide

Innehåll
XLED PRO Square **(bild 3.1)**
XLED PRO Wide **(bild 3.3)**

Produktmått
XLED PRO Square **(bild 3.2)**
XLED PRO Wide **(bild 3.4)**

Översikt över delar **(bild 3.5)**
A Strålkastarens huvud
B Grundljus LED
C Frontlock
D Funktionsinställning
- grundljus
- efterlystid
- skymningsnivå
E Status LED
F IR sensor
G Skydd för funktionsvred
H Väggfäste
I Kontaktanslutning

4. Installation

Kontakt nätanslutning (bild 5.8)
Nätanslutningens matarledning består av en 3-ledarkabel:
L = Fas (oftast svart, brun eller grå)
N = Neutralledare (oftast blå)
PE = Skyddsledare (grön/gul)
D = D-Line (styrledning)

Vid osäkerhet, måste kabeln identifieras med en spänningskontroll; gör den därefter spänningsfri igen. Fas **(L)** och neutralledare **(N)** ansluts till kopplingsplinten.

Anslutningsdiagram **(bild 4.1 / 4.2)**
Räckviddsdiagram **(bild 4.3)**

Anmärkning:
I nätanslutningens matarledning kan en brytare för av eller på monteras. För funktionen permanent ljus är detta en förutsättning
➜ **"6. Funktioner"**

Viktigt:
Om anslutningarna förväxlas, leder detta senare till kortslutning i apparaten eller i säkringsskåpet. I ett sådant fall måste de enskilda kablarna identifieras igen och anslutas på nytt.
Lampans ljuskälla kan inte bytas ut; skulle det bli tvunget att byta ut ljuskällan (t.ex. när den är uttjänt), så måste hela produkten bytas ut.

5. Montage

- Kontrollera samtliga delar med avseende på skador.
- Är produkten skadad får den inte tas i bruk.
- Justering av sensorn **(bild 5.1)**

Den säkraste rörelsebevakningen uppnås när apparaten monteras i rät vinkel mot rörelseriktningen och inga hinder finns i vägen för sensorn (t.ex. träd, murar etc.).

Montage-ordning
- Sök ut lämplig montageplats med hänsyn till räckvidden och rörelsebevakningen **(bild 5.2)**
- Bryt spänningen **(bild 5.3)**
- Lossa säkringsskruvarna **(bild 5.4)**
- Ta av frontlocket från väggfästet **(bild 5.4)**
- Markera borrhålen **(bild 5.5)**
- Borra hål och sätt i pluggar **(bild 5.6)**
  - Infällt montage **(bild 5.6)**
  - Utanpåliggande montage **(bild 5.7)**
- Anslut nätkabeln **(bild 5.8)**
- Sätt på frontlocket **(C)** på väggfästet **(G)**. Observera kontaktanslutningen **(H) (bild 5.9)**
- Skruva i säkerhetsskruvarna **(bild 5.9)**
- Slå till spänningen **(bild 5.10)**
- Öppna skyddet för justeringsvreden **(bild 5.11)**
- Genomför inställningarna ➜ **"6. Funktion"**

6. Funktion

Efter att väggfästet är monterat och nätanslutningen är genomförd, kan sensorstrålkastaren tas i bruk. Tas strålkastaren i bruk manuellt via strömbrytaren, släcks den efter 40 sek. för kalibrering av omgivande ljus och är därefter aktiv för sensordriften. Strömbrytaren behöver inte manövreras igen.

Fabriksinställningar
Grundljus: OFF
Efterlystid: 5 sekunder
Skymningsnivå: dagsljusdrift

Funktion (bild 6.1)

Grundljus (bild 6.1 / J)
Grundljus innebär att strålkastaren lyser med ett svagare ljus. Först vid rörelse inom bevakningsområdet tänds huvudljuset under inställd tid. Därefter växlar lampan till det valda grundljuset.
- **OFF** = inget grundljus
- **10 min** = grundljus 10 min efter att inställd tid löpt ut
- "☾" = grundljus hela natten

Efterlystid / tidsinställning (bild 6.1 / K)
Önskad efterlystid (huvudljus) för lampan kan ställas in steglöst från ca 5 sek till max. 15 min. Genom varje registrerad rörelse som sker innan denna tid löpt ut, startar tiduret på nytt.
Anvisning: Efter varje gång som lampan har släckts avbryts rörelsebevakningen i ca 2 sek. innan en ny rörelse åter kan tända armaturen.

Skymningsnivån (bild 6.1 / L)
Den önskade skymningsnivån kan ställas in steglöst från ca 2-1000 Lux.
- Ställskruven vid ☼ = drift i dagsljus (frånkopplat, reagerar ej på omgivande ljus)
- Ställskruven vid ☾ = aktivering vid skymning (ca 2 Lux)

Permanent ljus (bild 6.2)
Om en strömbrytare monteras i nätanslutningens matarledning, finns möjligheten till följande funktioner förutom att bara tända och släcka:

Sensordrift: (bild 6.2)
- **Tända ljuset (om lampan FRÅN):**
- Brytare 1 x FRÅN och TILL. Lampan förblir tänd under inställd tid.
- **Släcka ljuset (om lampan TILL):**
- Brytare 1 x FRÅN och TILL. Lampan slocknar resp. går över till sensordrift.

Permanent ljus: (bild 6.2)
- **Tillkoppla permanent ljus:**
- Brytare 2 x FRÅN och TILL. Strålkastaren ställs in på permanent ljus i 4 timmar (status LED PÅ). Därefter återgår den automatiskt till sensordrift (status LED AV).
- **Frånkoppla permanent ljus:**
- Brytare 1 x FRÅN och TILL. Strålkastaren släcks eller växlar till sensordrift.

Viktigt:
Strömbrytare/strömställare (enklast med återfjädrande) bör aktiveras flera gånger i snabb följd (ca 0,2-1 sek.)

Inställning av räckvidden
Beroende av montagehöjd kan bevakningsområdet efter behov ställas in optimalt. Täckfolien är till för att täcka så många linssegment som behövs och på så vis individuellt begränsa räckvidden. Felkopplingar utesluts och särskilt riskutsatta ställen övervakas riktat.
- begränsning sidledes **(bild 6.3)**
- begränsa räckvidden **(bild 6.4)**

Annat:
- Lamphuvudets svängområde **(bild 6.5 / 6.6)**

7. Information

Hänvisning till ljusfördelningskurvor **(bild 7.1-7.4)**

8. Tillbehör

Fjärrkontroll RC 9 (art nr: E1300395)
Genom användningen av fjärrkontrollen RC 9 kan XLED PRO erbjuda extra funktioner. Fjärrkontrollen RC 9 som finns som tillbehör underlättar installationen av större belysningsanläggningar, då inte längre varje lampa måste ställas in före installationen. Ett valfritt antal strålkastare kan styras med fjärrkontrollen.

Funktioner fjärrkontroll:
1. Ljusinställning
2. Dagsljusdrift
3. Nattdrift
4. Teach-förfarande
5. Efterlystid
6. Efterlystid
7. Permanentljus
8. Install-förfarande
9. Reset

Smart Remote (tillbehör) (art nr: E13 602 56)
- Styrning via smartphone eller surfplatta
- Ersätter fjärrkontrollen
- Ladda passande app och överför via bluetooth

9. CE-deklaration

Denna produkt uppfyller kraven enligt följande normer, lagar och direktiv:
- Lågspänningsdirektivet 2014/35/EU
- EMC-direktivet 2014/30/EU
- RoHS-direktivet 2011/65/EU
- WEEE 2012/19/EU

10. Tekniska data

Sensor-LED strålkastare	XLED PRO Square XL och XLED PRO Square XLED PRO Wide XL och XLED PRO Wide
Mått (BxDxH)	XLED PRO Square XL och XLED PRO Square: 230 x 178 x 130 mm XLED PRO Wide XL och XLED PRO Wide: 188 x 265 x 126 mm
Spänning	220-240 V / 50/60 Hz
Effekt	XLED PRO Square XL / Wide XL 48 W XLED PRO Square / Wide 24,8 W
Sensorteknik	PIR (passiv-infraröd)
Ljusfärg	4000 K (neutralvit) SDCM 3
Färgåtergivning	Ra > 80
Ljusflöde	XLED PRO Square XL / Wide XL 4400 lm, 91,7 lm/W XLED PRO Square / Wide 2400 lm, 96,8 lm/W
Grundljus	10 min, 30 min (via RC 9), hela natten
Livslängd LED	50.000 h (L70B10 enligt LM80)
Bevakningsvinkel	240°
Bevakningsräckvidd	12 m (montagehöjd 2 m till max. 6 m)
Sensorns vridbarhet	0-90° vertikalt 360° horisontellt
Belyst yta	XLED PRO Square 362 cm^2 XLED PRO Wide 403 cm^2
Efterlystid	5 s - 15 min (ställskruv) 5 s - 60 min (Smart Remote) 10 s - 15 min (RC 9)
Skymningsinställning	2-1000 Lux (Poti) 2-1000 Lux steglöst (Smart Remote) 2, 10, 30, 50, 100 Lux, dagsljusdrift (RC 9)
Programinställning	OFF = inget grundljus, 10 min, hela natten (Poti) OFF, 10 min – 30 min, hela natten (Smart Remote)
Permanent ljus	4 h inställbar (ev. brytare, RC 9, Smart Remote)
Skyddsklass	IP 54
Isolationsklass	I / IK03
Omgivningstemperatur	- 20 °C till + 40 °C

11. Garanti

Som köpare har du rätt till gällande garantirättigheter enligt konsumentlagen alt. ALEM 09. Dessa rättigheter varken förkortas eller begränsas genom vår garantiförklaring. Utöver den rättsliga garanti-fristen, ger vi 5 års garanti på att din STEINEL-Professional-Sensor-produkt är i oklanderligt tillstånd och fungerar korrekt. Vi garanterar, att denna produkt är helt utan material-, produktions- eller konstruktionsfel. Vi garanterar, att alla elektroniska element och kablar är fullt funktionsdugliga samt att allt använt råmaterial jämte dess ytor, är helt utan brister.

Göra gällande
Om du vill reklamera din produkt, så kontakter du inköpsstället dvs din återförsäljare. Om återförsäljaren av olika anledningar ej kan kotnaktas kan du vända dig direkt till Steinels generalagent i Sverige; **Karl H Ström AB, Verktygsvägen 4, 553 02 Jönköping, 036 - 314240**. Vi rekommenderar att du sparar kvittot väl tills garantitiden har gått ut. För transportkostnader och -risker vid retursändningar lämnar STEINEL ingen garanti.

Information om hur du kan göra ditt garantifall gällande hittar du på vår hemsida **www.steinel.se**

Om du har frågor beträffande produkten eller frågor om garantins omfattning, kan du alltid nå oss på **036 – 314240**.

För ytterligare information:
http://www.steinel.se

FUNKTIONS
5 Års
GARANTI

S

12. Driftstörningar

Störning	Orsak	Åtgärd
Sensor-LED-strålkastaren utan spänning	■ Säkring defekt, inte påkopplad, strömförsörjning avbruten ■ Kortslutning	■ Byt säkring, slå till spänningen; testa med spänningsprovare ■ Kontrollera anslutningarna
Sensor-LED-strålkastaren tänds inte	■ Vid dagsljusdrift, skymningsinställningen står på nattdrift ■ Strömbrytare FRÅN ■ Säkring defekt ■ Bevakningsområdet felinställt	■ Justera inställningen ■ Strömbrytare PÅ ■ Byt säkring, kontrollera evtl. anslutningen ■ Justera inställningen
Sensor-LED-strålkastaren släcks inte	■ Ständig rörelse i bevakningsområdet	■ Kontrollera området och omjustera evtl. eller täck över
Sensor-LED-strålkastaren tänds/släcks ständigt	■ Djur rör sig inom bevakningsområdet	■ Täck över sensorn målinriktat; ändra området eller täck över
Sensor-LED-strålkastaren tänds oönskat	■ Träd och buskar rör sig i vinden inom bevakningsområdet ■ Rörelser från bilar ute på gatan ■ Plötsliga temperaturförändringar p.g.a. vädret (vind, regn, snö) eller avluft från fläktar, öppna fönster ■ Sensor-LED strålkastaren gungar (rör sig) genom exempelvis vindbyar eller stark nederbörd	■ Skärma av sensorn ■ Skärma av sensorn ■ Ändra bevakningsområde eller flytta sensorn ■ Montera sensor-LED strålkastaren på ett stabilt underlag