ADAPTER 3090 FOR MOLDE & ASKER BOLLARDS 3090

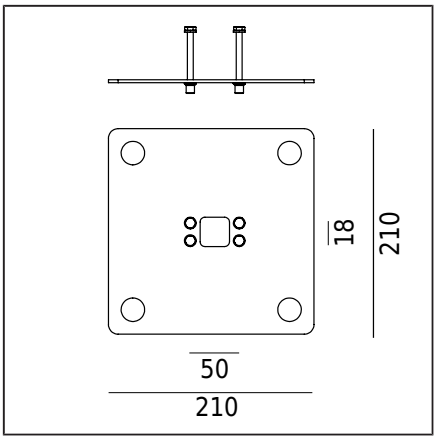

Generell informasjon	
Type tilbehør	
Materiale	

Filer som kan lastes ned

Manual

Norlys AS
P.B 1014 Hoff, 0218 Oslo
Hovfaret 4B, 0275 Oslo
Norway
+47 24 12 40 11
firmapost@norlys.no

TÜVRheinland CERTIFIED
Management System ISO 9001:2015 IATF 16949:2016
www.tuv.com ID 9108651873
PCC Cert CERTIFICATE ISO 14001
RoHS 2011/65/UE