A.A.G. STUCCHI s.r.l. u.s.
Via IV Novembre 30/32,
23854 Olginate (LC) Italy
Ph. +39 0341 653111
Fax +39 0341 653250
www.aagstucchi.it
info@aagstucchi.it

1673/SP/43

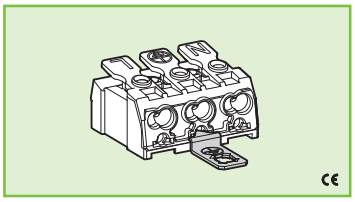

MORSETTO PER APPARECCHI DI ILLUMINAZIONE
TERMINAL BLOCK FOR LIGHTING FIXTURES

Dati tecnici
Technical data

- Poli *- Poles*	**2P+T**
- Corrente e tensione nominale *- Rated current and voltage*	**16A-450V**
- Temperatura massima di funzionamento (IEC) *- Maximum operating temperature (IEC)*	**T85**
- Grado di protezione *- Protection index*	**IP20**
- Categoria di sovratensione *- Impulse withstand category*	

Caratteristiche
Characteristics

— Corpo in poliammide
— Polyamide body

— Corpo serrafilo in rame stagnato
— Internal part in tin plated copper

— Connessione di terra in acciaio zincato
— Earth connection in zinc plated steel

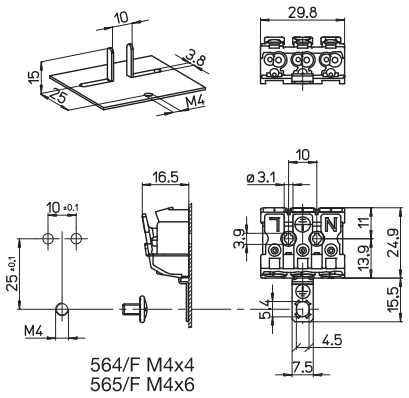

fissaggio con vite
screw fixing

fissaggio su spine
fixing into pins

564/F 565/F

1699

sezione conduttore flessibile e rigido (in entrata)
flexible and rigid conductor section (input side)
1,5-2,5 mm²
0,5-2,5 mm²

entrata
input side

spelatura cavetti rigidi e flessibili
rigid and flexible wires stripping
0,5-1=8-9
1,5-2,5=9-10

serrafilo automatico a 2 fori
push-wire terminals with 2 holes
0,5-2,5

SERRAFILO
TERMINALS

0,5-1,5
0,5-2,5
0,5-0,75

serrafilo automatico a 3 fori
push-wire terminals with 3 holes

uscita
output side

spelatura cavetti rigidi
rigid wires stripping
0,5-1=8-9
1,5-2,5=9-10
0,5-0,75=9-11

Marchi di qualità
Quality marks

Direttive Europee
European directives

Conforme "RoHS"
"RoHS" compliant

Non soggetto alla "RAEE"
Not subject to "WEEE"

Pesi e confezioni
Weights and packaging

Art. codice prodotti *product references*	g peso netto *net weight*	pezzi per sacco *pieces per bag*	pezzi per scatola *pieces per box*
1673/SP/43	8,9	500	200

Note
Notes